FAKRO

FXP
FXU

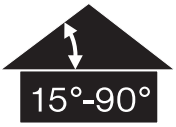

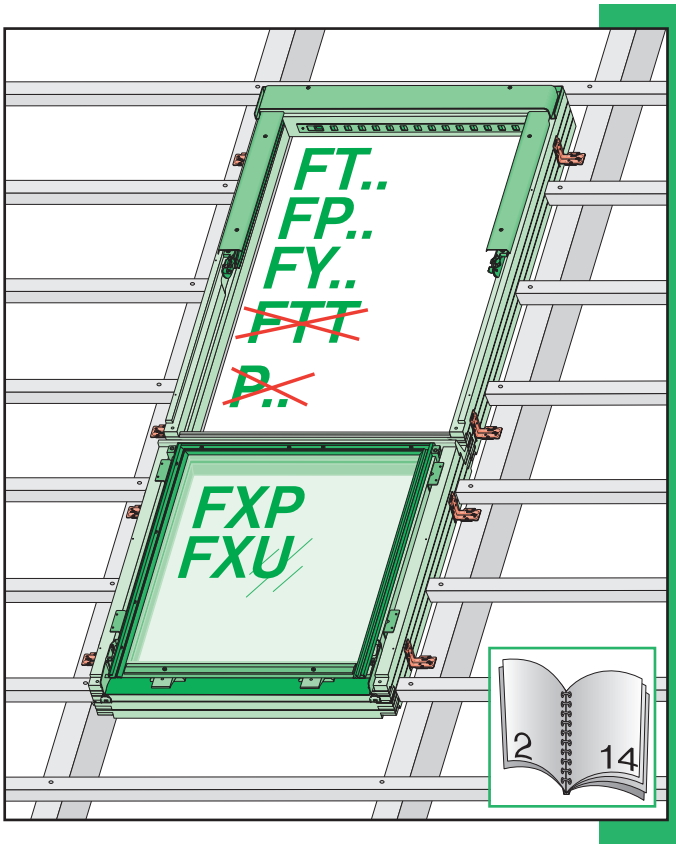

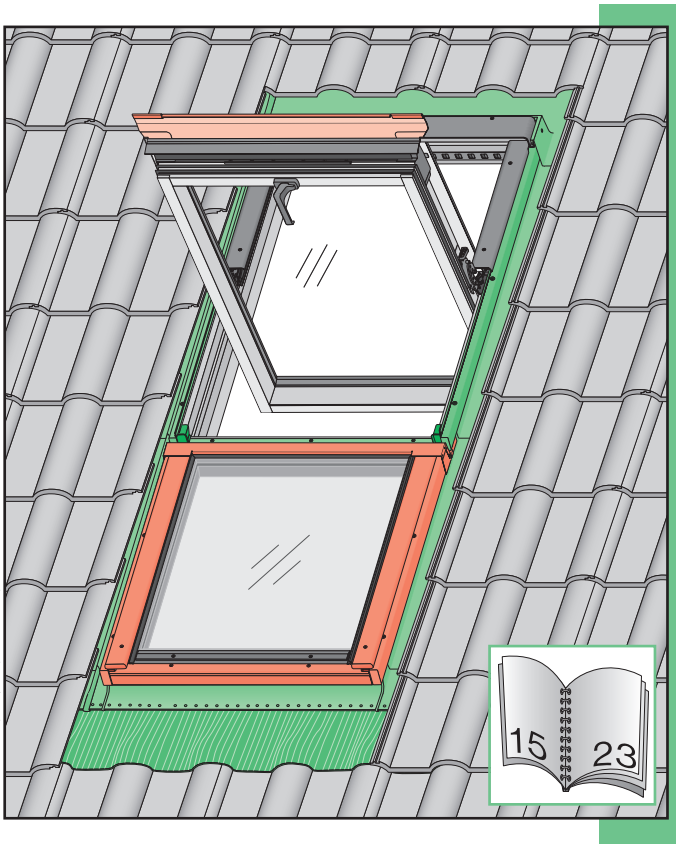

NC 1DF IM/FXP, FXU/27.06.2016/F

CZ Výrobce a prodejce nenese žádnou zodpovědnost za nedodržení příslušných ustanovení zákona, stavebních předpisů a bezpečnostních požadavků uživatelem výrobku, architektem, montérem nebo majitelem objektu.

DE Hersteller und Verkäufer übernehmen keine Haftung für Nichtbeachtung entsprechender Rechts- und Bauvorschriften sowie Sicherheitsanforderungen seitens Produktbenutzers, Architekten, Monteurs oder Gebäudebesitzers.

ES El fabricante y el vendedor no tienen ninguna responsabilidad por el incumplimiento de la ley vigente, normas de construcción y exigencias de seguridad por parte del usuario del producto, arquitecto, instalador o el propietario del edificio.

FR Le fabricant et le revendeur ne prend aucune responsabilité de ne pas respecter les lois applicables, les reglements sur les bâtiments et les exigences de sécurité par l'utilisateur du produit, l'architecte, l'installateur ou le propriétaire du bâtiment.

GB Manufacturer and Seller shall bear no liability for failure to comply with the applicable laws, building codes and safety requirements by the user of the product, architect, fitter or owner of the building.

HU A Gyártó és a Forgalmazó nem vállal semmiféle felelősséget a vonatkozó törvényi, építőipari és biztonsági előírások termékfelhasználó, építész, beépítőmester vagy épülettulajdonos általi be nem tartásáért.

IT Il Produttore e il Rivenditore non potranno essere ritenuti responsabili per il mancato rispetto, da parte dell'utente del prodotto, del progettista, dell'installatore o del proprietario dell'edificio, delle leggi vigenti, nonchè dei regolamenti edilizi e di quelli relativi alla sicurezza.

NL De fabrikant en verkoper zijn niet aansprakelijk voor gevolgen bij het niet opvolgen van toepasselijke wetten, bouwbesluiten en veiligheidsvoorschriften door de gebruiker van het product, de architect, de installateur of de eigenaar van het gebouw.

PL Producent i Sprzedawca nie ponosi żadnej odpowiedzialności za nieprzestrzeganie stosownych przepisów prawa, przepisów budowlanych i wymogów bezpieczeństwa przez użytkownika produktu, architekta, montażyste lub właściciela budynku.

PT O fabricante e o vendedor não tem nenhuma responsabilidade pelo o não cumprimento da lei, códigos de construção e as exigências de segurança por parte do usuário do produto, arquiteto, instalador ou proprietário do edifício.

RO Nici producătorul, nici distribuitorul nu îşi vor asuma niciun fel de răspundere pentru nerespectarea legilor în vigoare, a legilor din domeniul construcţiilor sau a măsurilor de siguranţă impuse utilizatorilor produsului, arhitecţilor, montatorilor sau proprietarilor clădirii.

RU В случае несоблюдения архитектором, монтажником или владельцем здания строительных правил и норм безопасности ответственность с производителя и продавца снимается.

SK Výrobca a predajca nenesú žiadnu zodpovednosť za nedodržanie príslušných ustanovení zákona, stavebných predpisov a bezpečnostných požiadaviek užívateľom výrobku, architektom, montérom alebo majiteľom objektu.

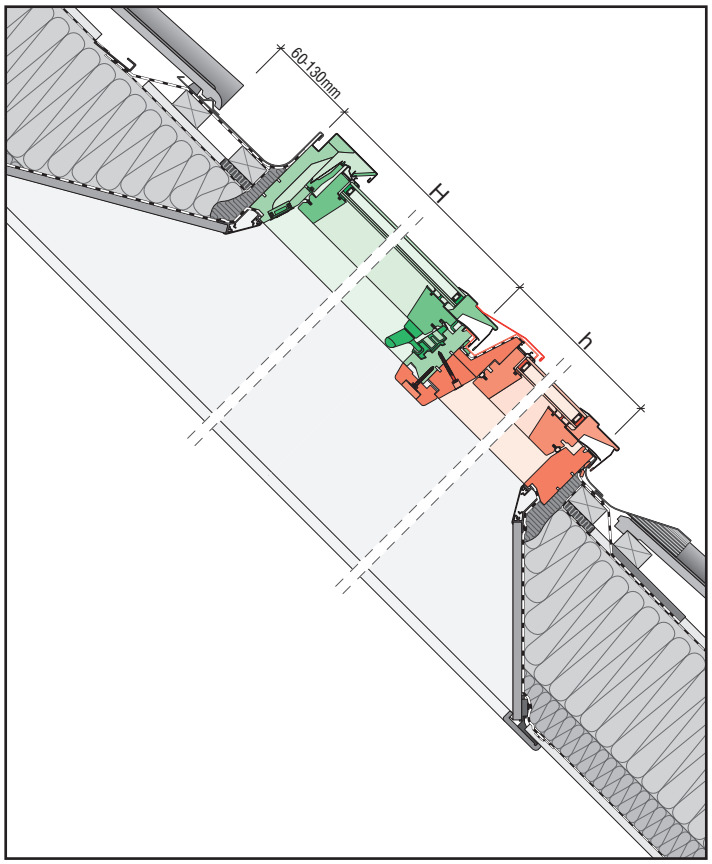
60-130mm
H
h

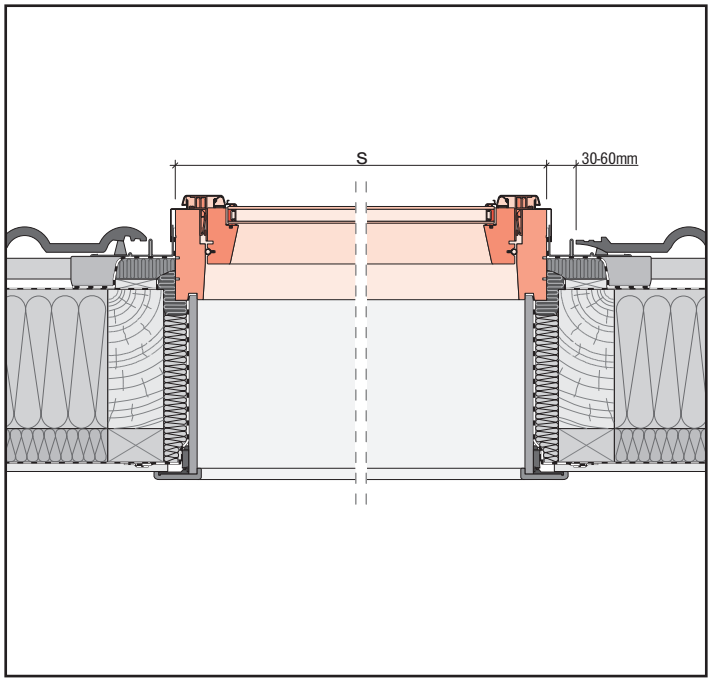
S
30-60mm

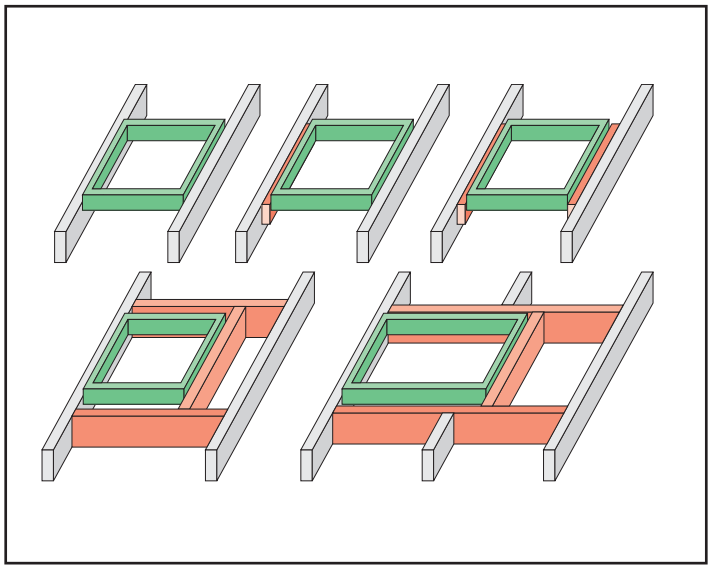

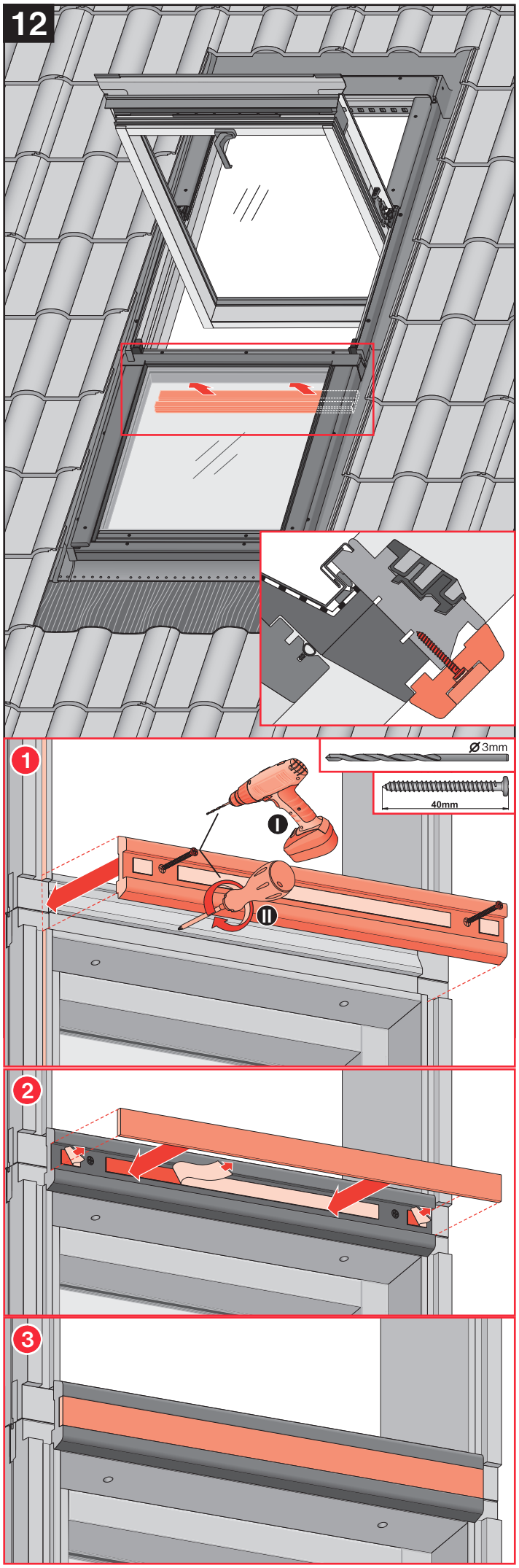
12
1
Ø 3mm
40mm
I
II
2
3

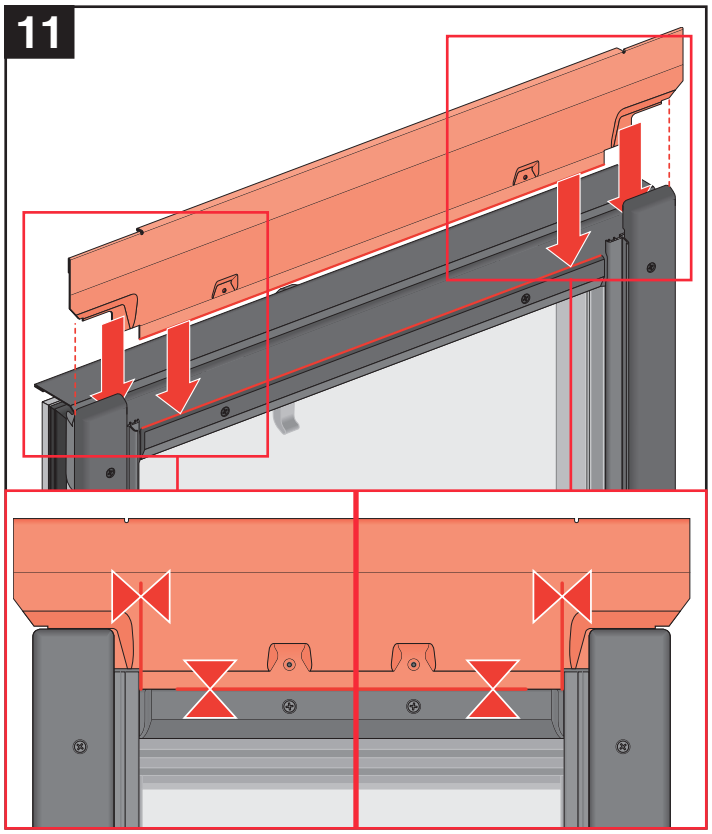
11

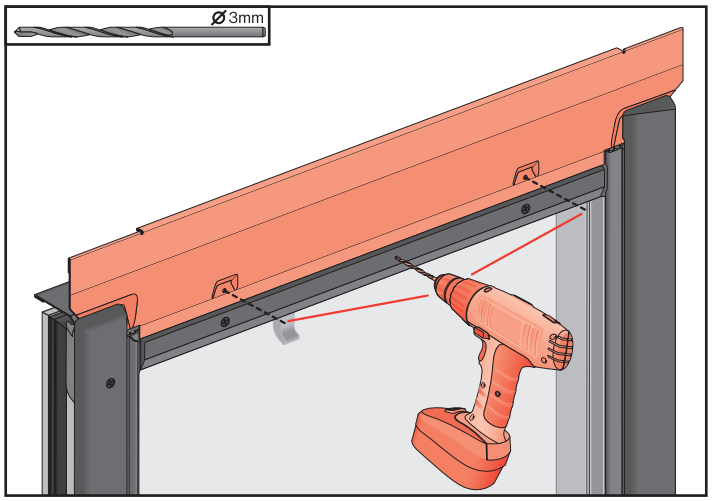
Ø3mm

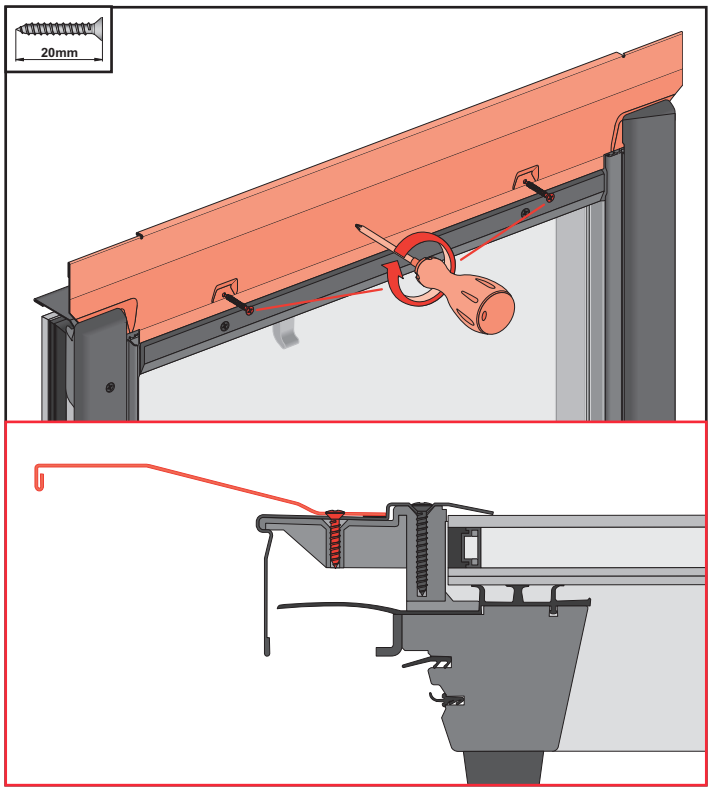
20mm

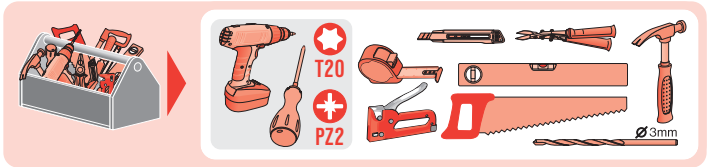
T20
PZ2
Ø3mm

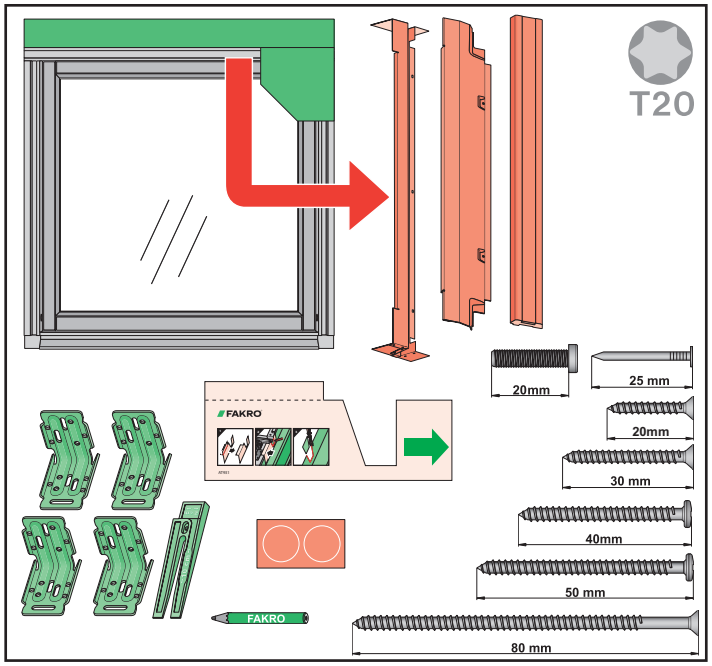
T20
FAKRO
20mm
25 mm
20mm
30 mm
40mm
50 mm
80 mm
FAKRO

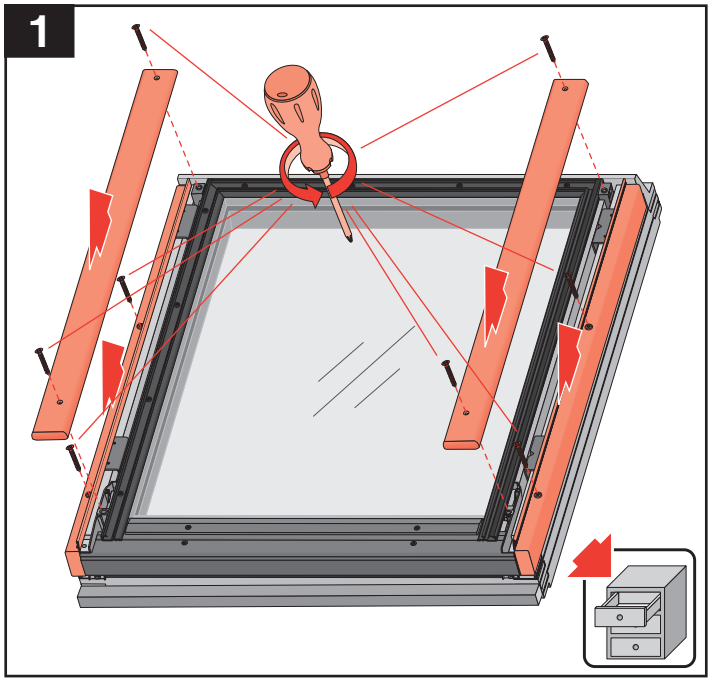
1

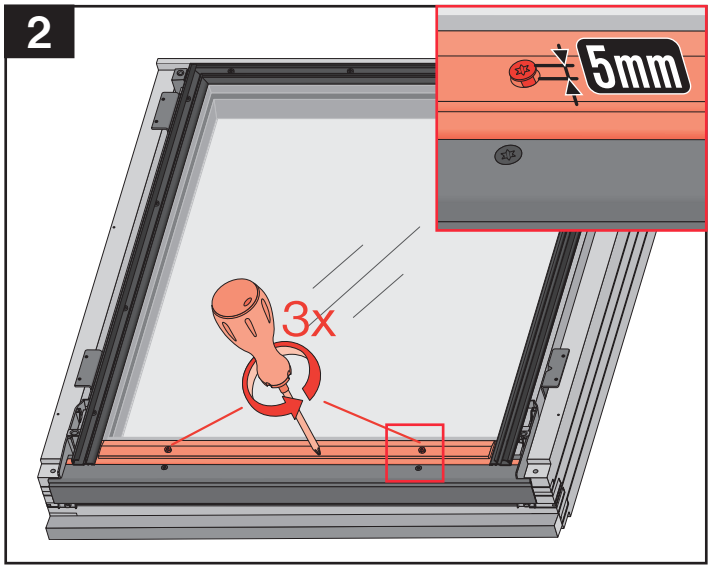
2
5mm
3x

3

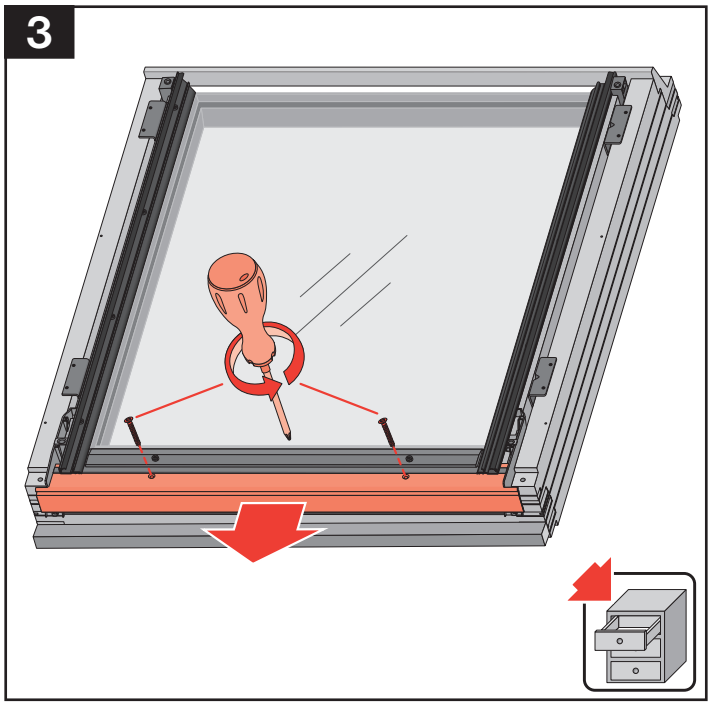

4

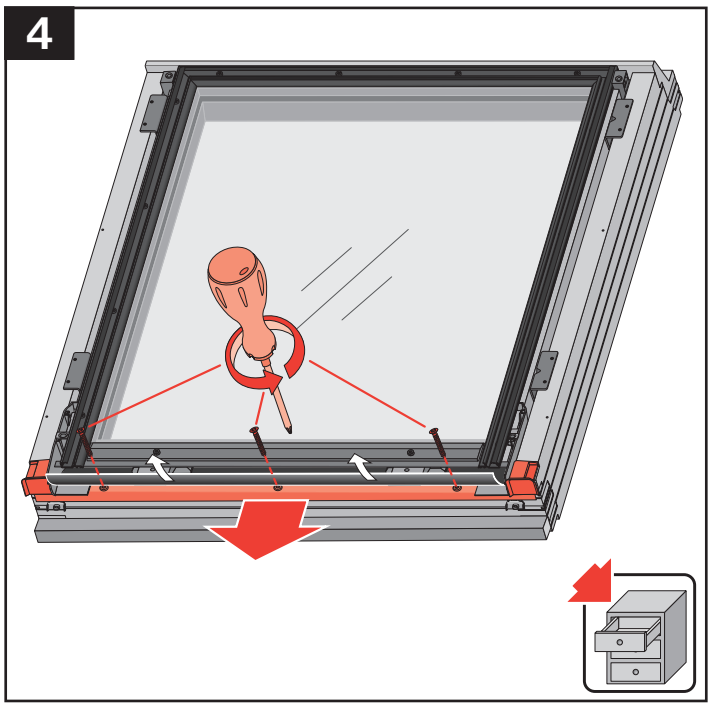

5

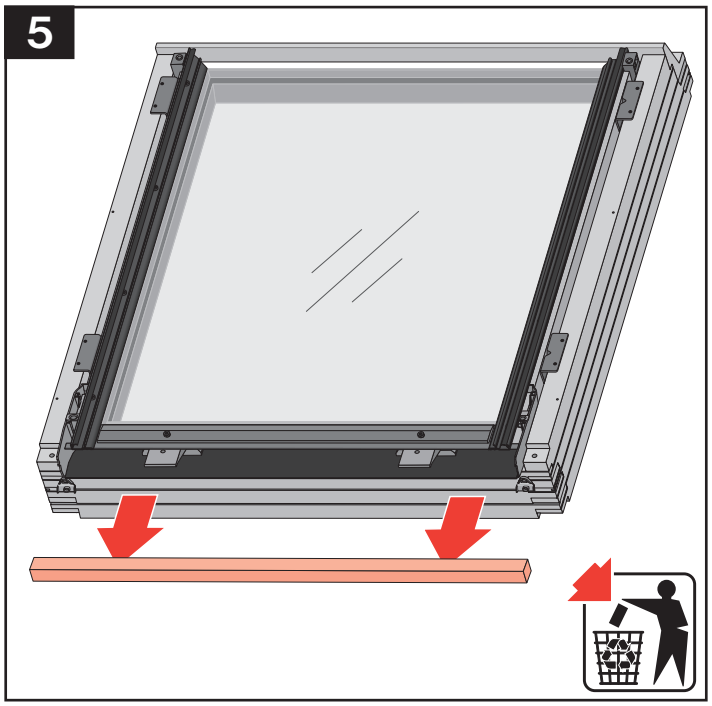

9

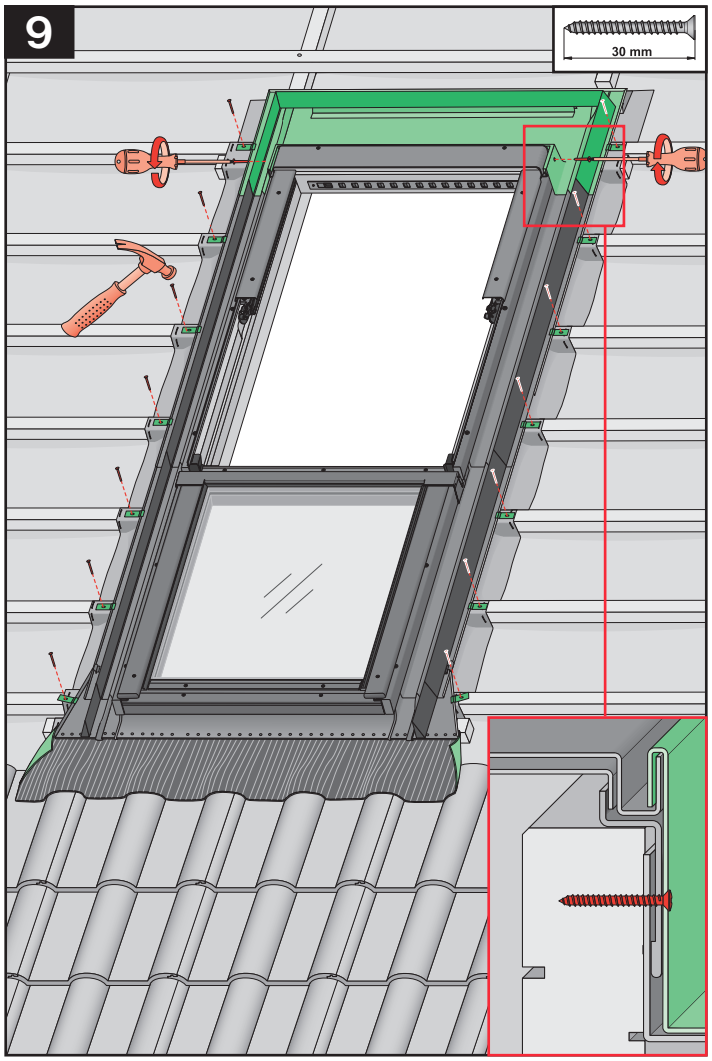

10

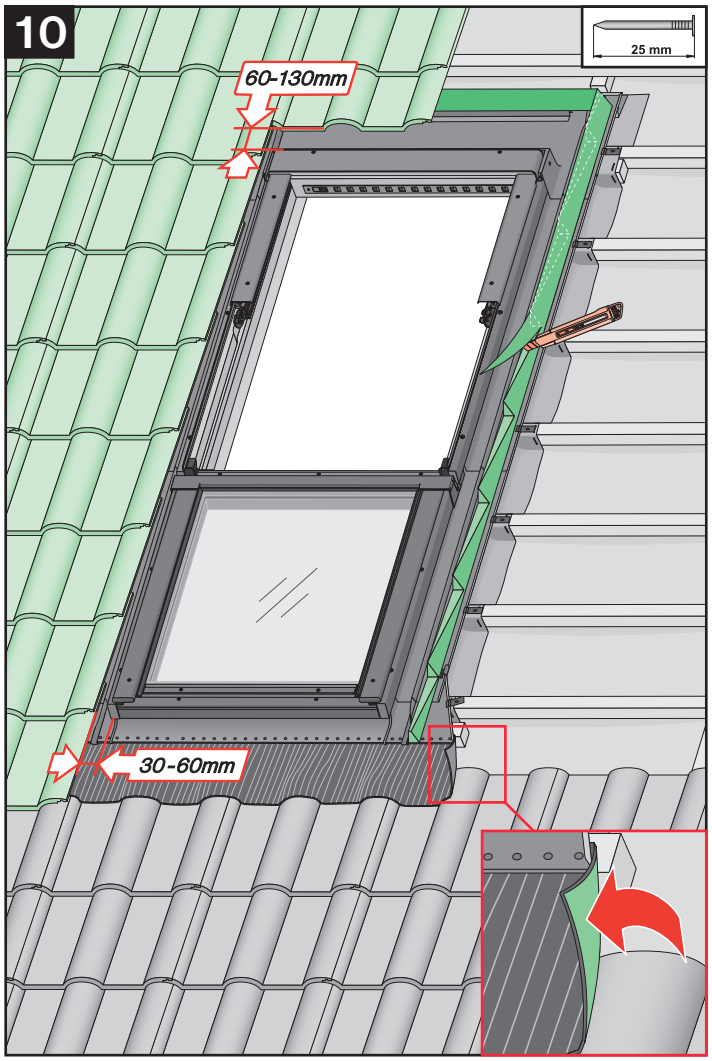

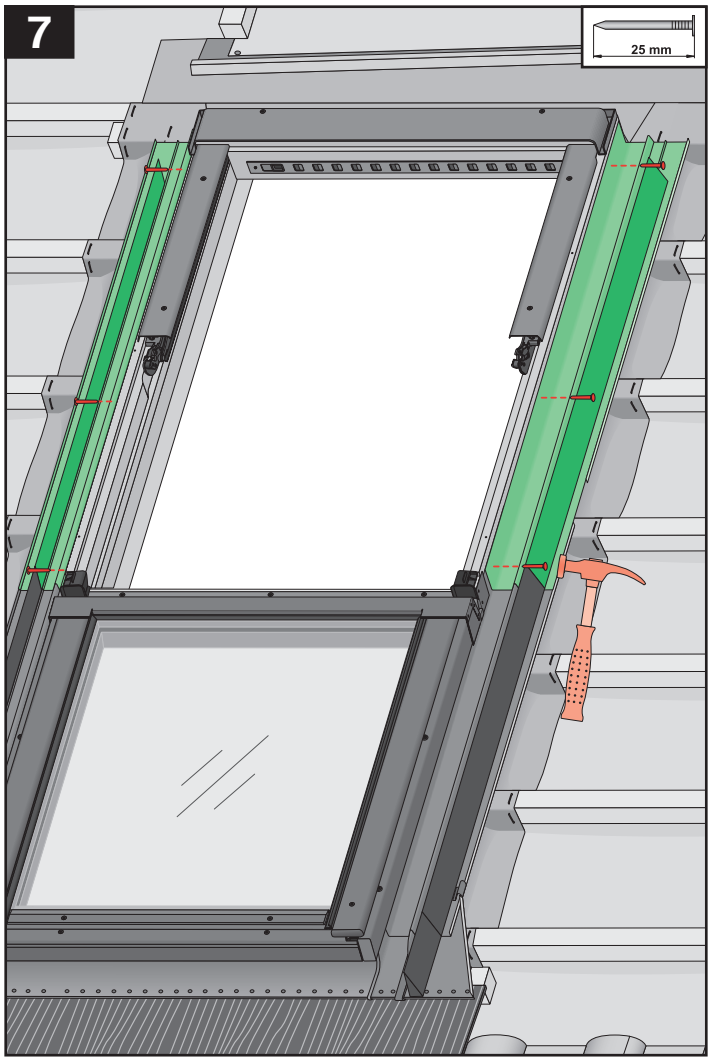
7
25 mm

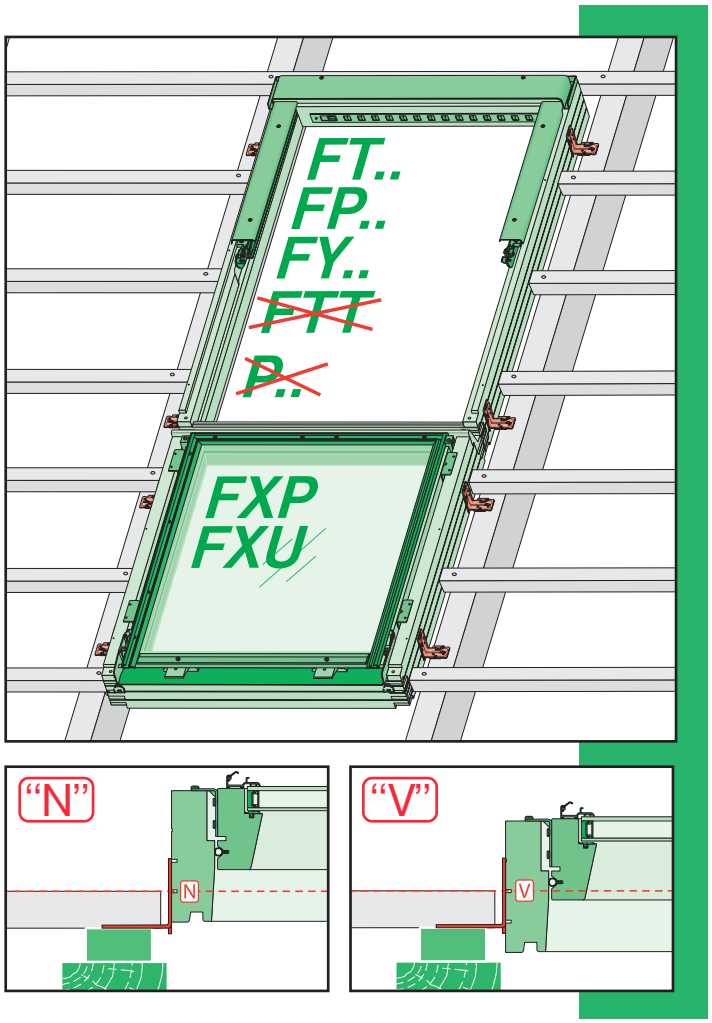
FT..
FP..
FY..
FTT
P..
FXP
FXU
"N"
N
"V"
V

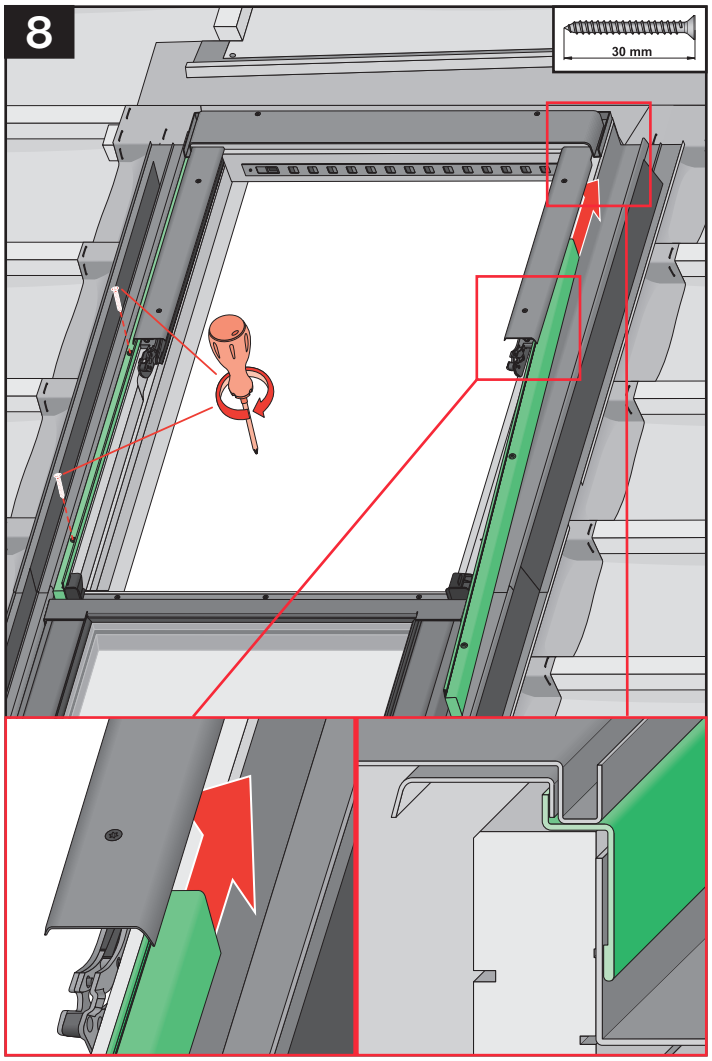
8
30 mm

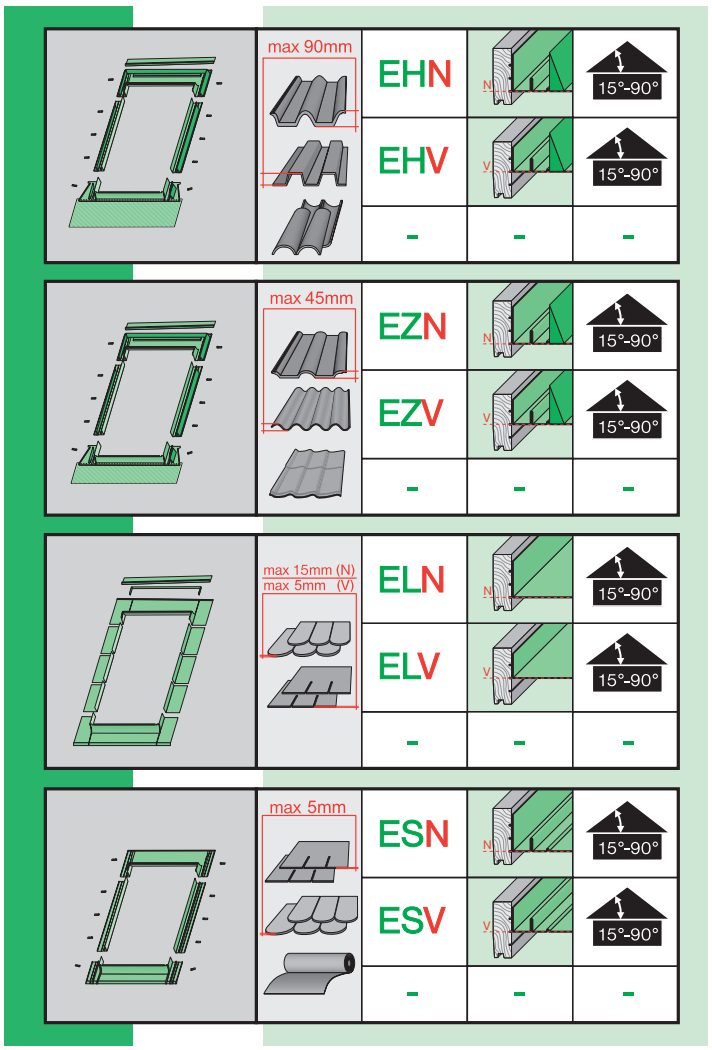
max 90mm
EHN
EHV
15°-90°
max 45mm
EZN
EZV
max 15mm (N)
max 5mm (V)
ELN
ELV
max 5mm
ESN
ESV

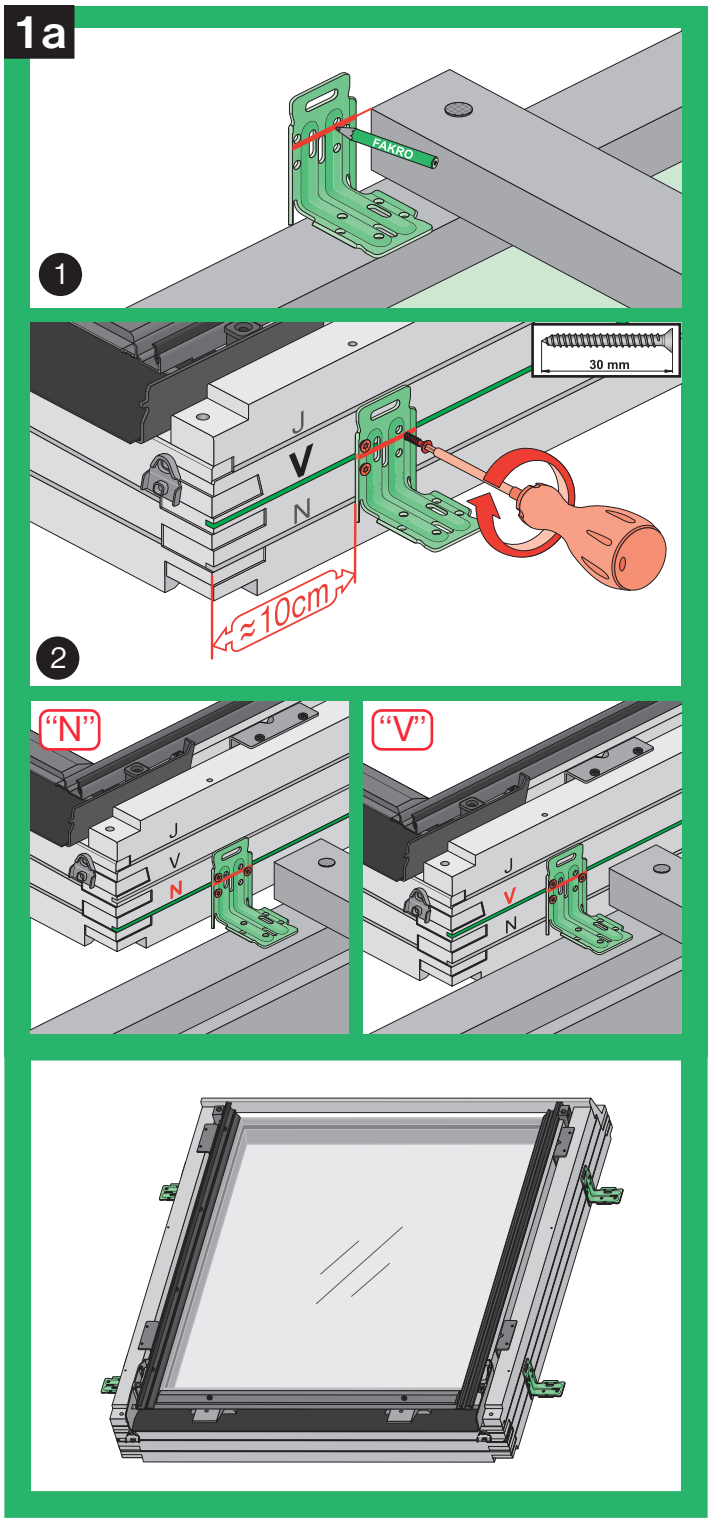
1a
FAKRO
1
30 mm
J
V
N
≈10cm
2
"N"
J
V
N
"V"
J
V
N

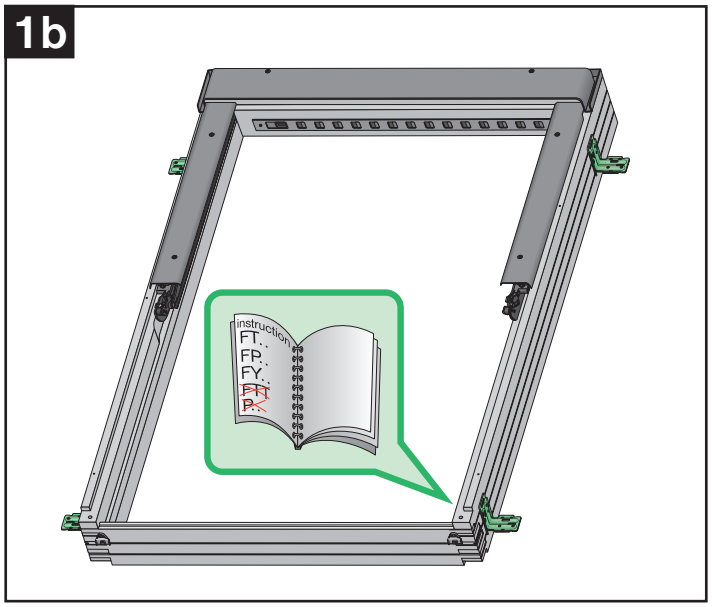
1b
instruction
FT
FP
FY
PT
P

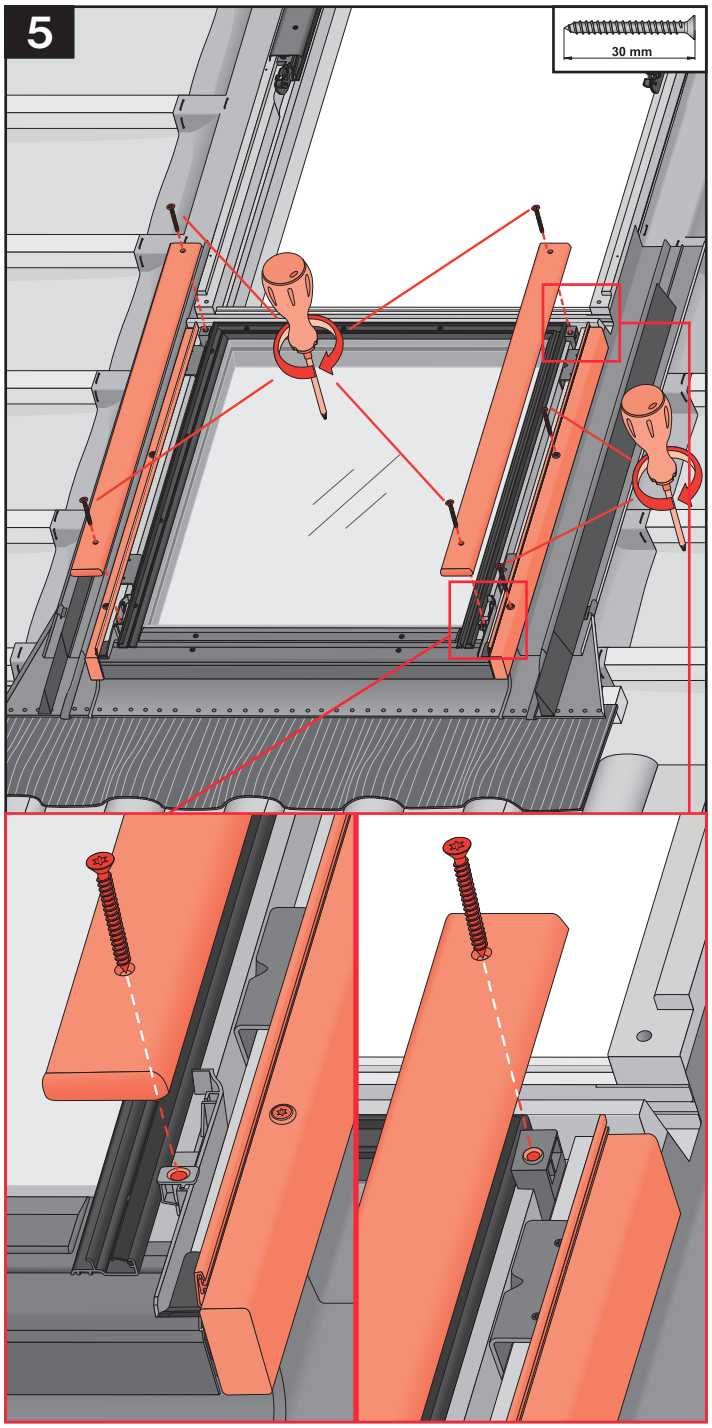
5
30 mm

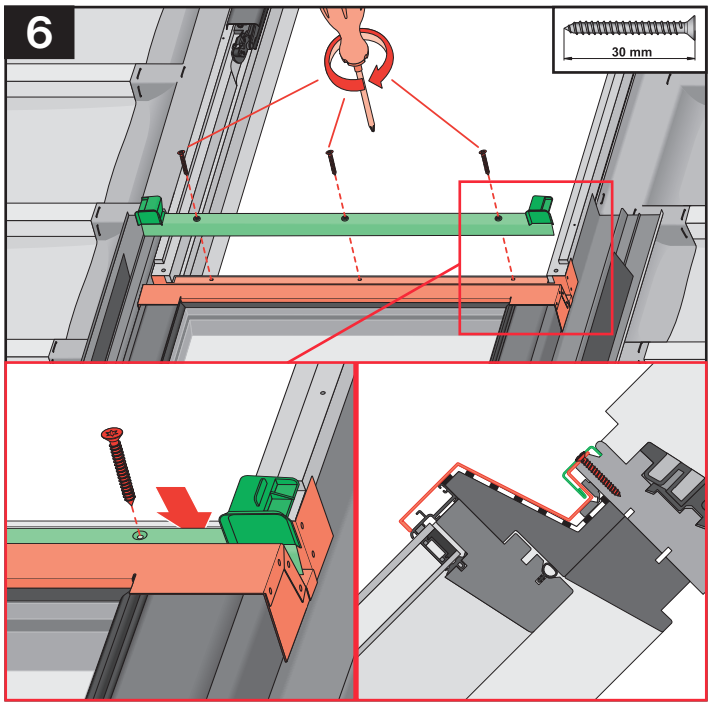
6
30 mm

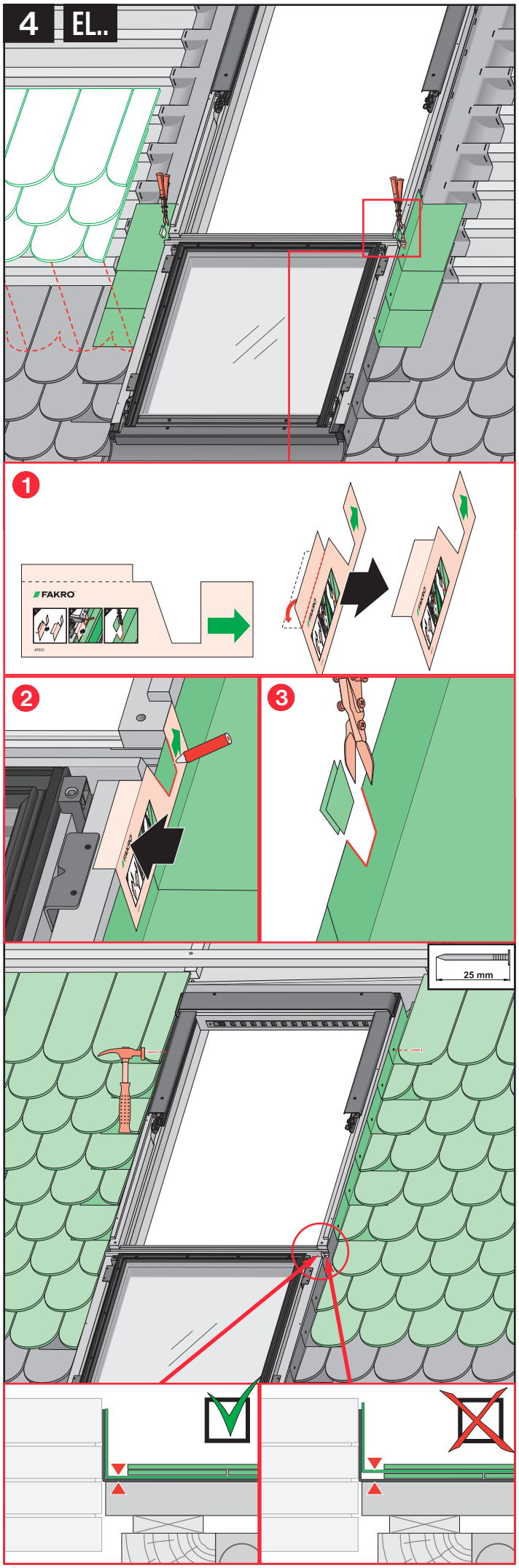
4 EL..
1
FAKRO
2
3
25 mm

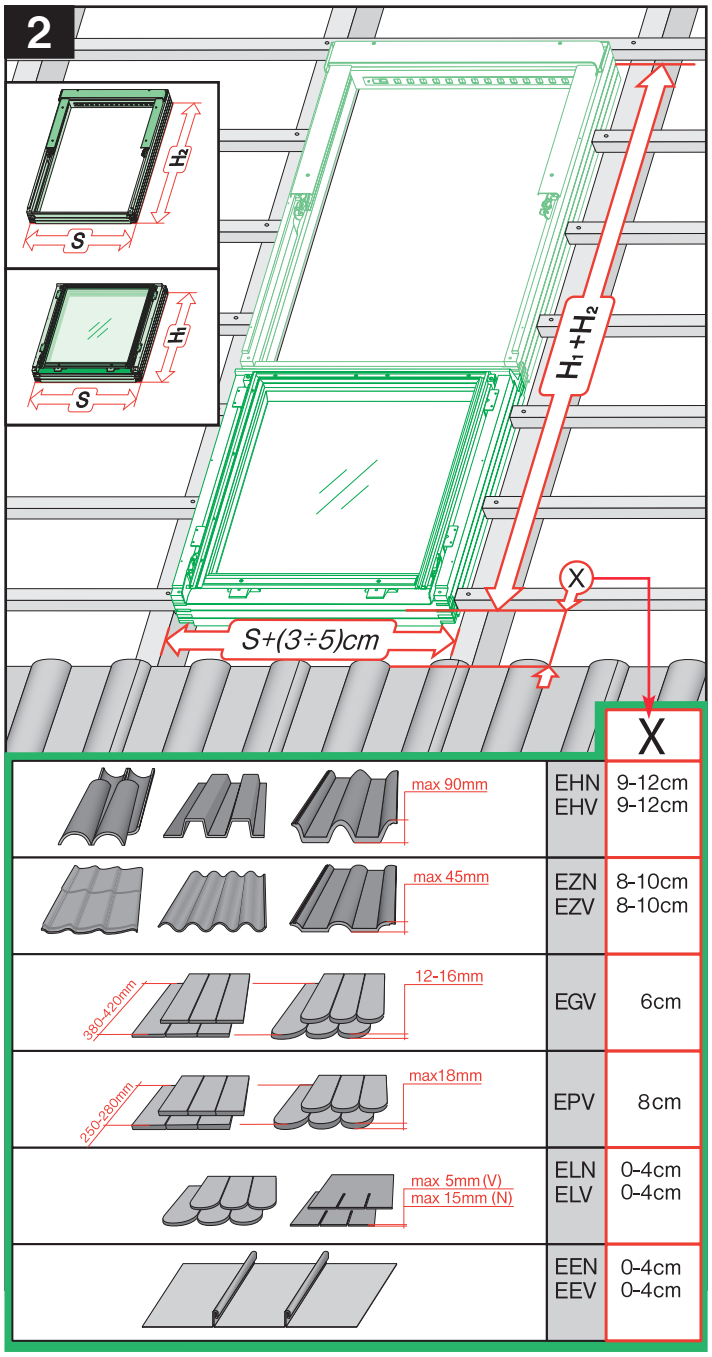
2
H2
S
H1
S
H1+H2
X
S+(3÷5)cm
X
max 90mm
EHN 9-12cm
EHV 9-12cm
max 45mm
EZN 8-10cm
EZV 8-10cm
380-420mm
12-16mm
EGV 6cm
250-280mm
max18mm
EPV 8cm
max 5mm (V)
max 15mm (N)
ELN 0-4cm
ELV 0-4cm
EEN 0-4cm
EEV 0-4cm

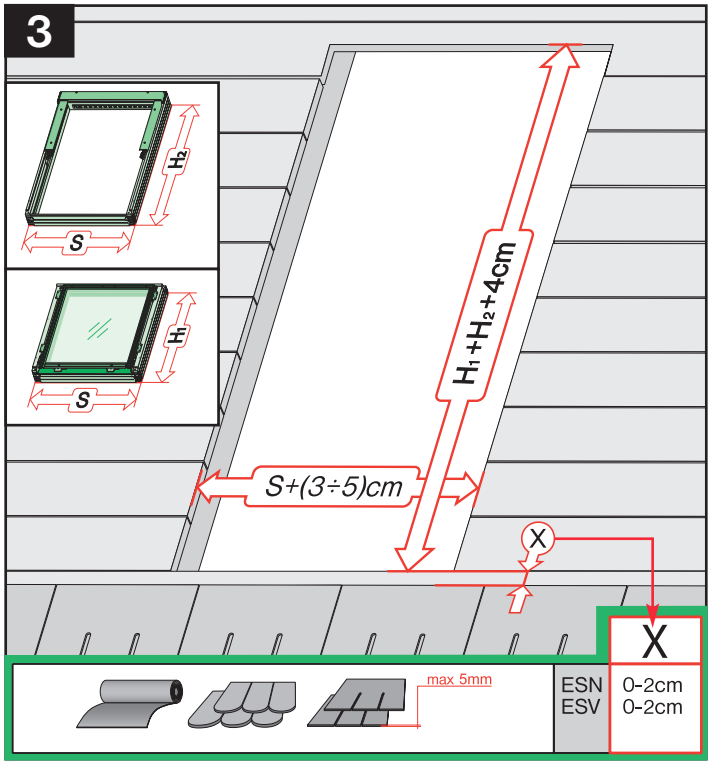
3
H2
S
H1
S
H1+H2+4cm
S+(3÷5)cm
X
X
max 5mm
ESN 0-2cm
ESV 0-2cm

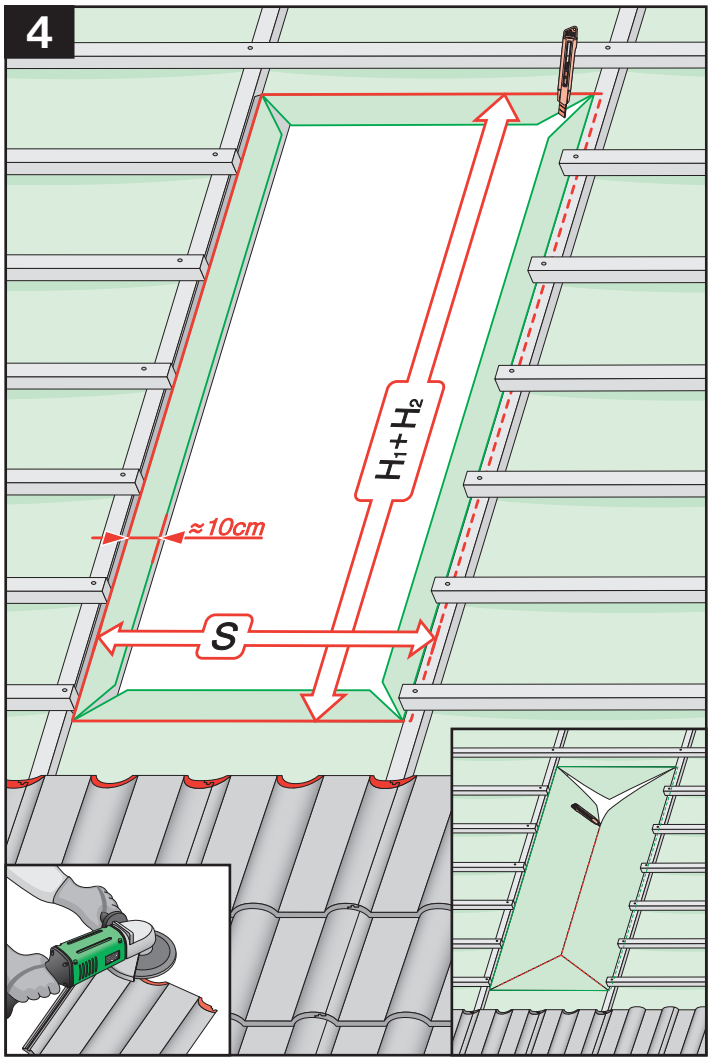
4
H1+H2
≈10cm
S

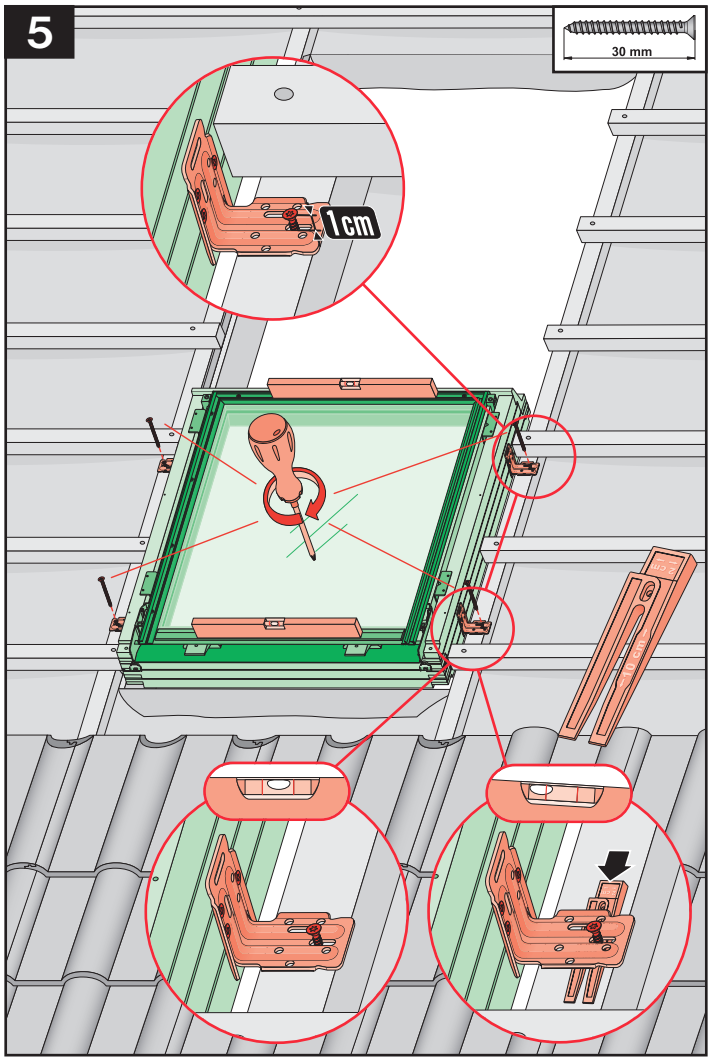
5
30 mm
1cm

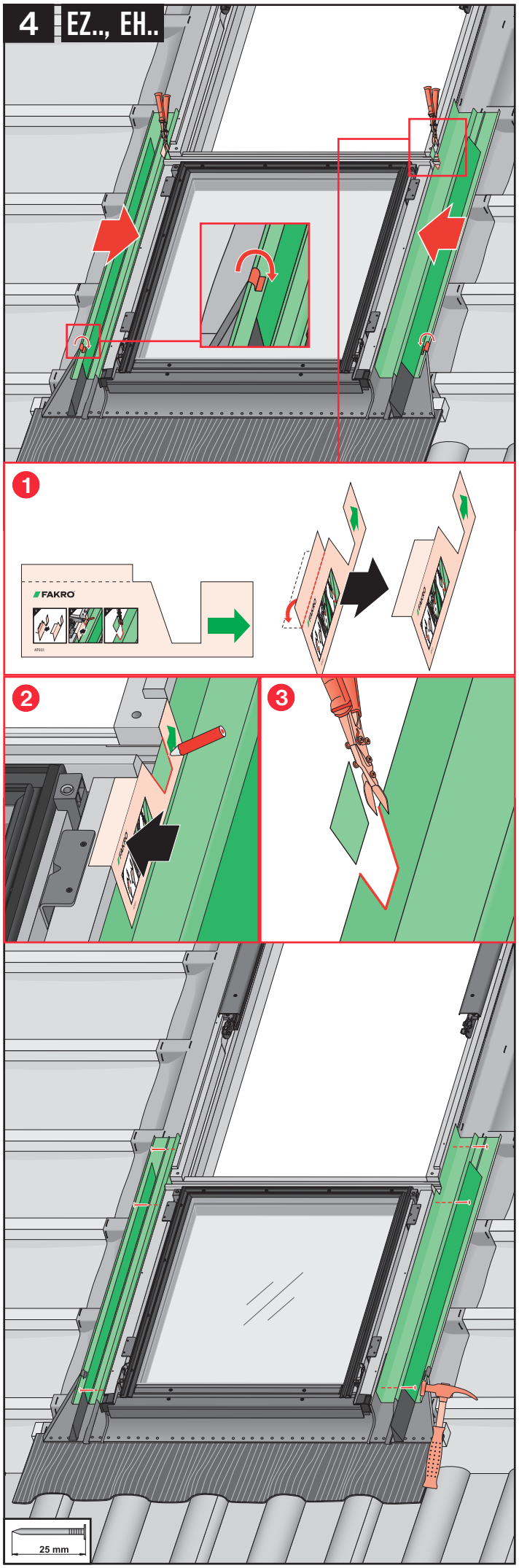
4 EZ.., EH..
1
FAKRO
2
3
25 mm

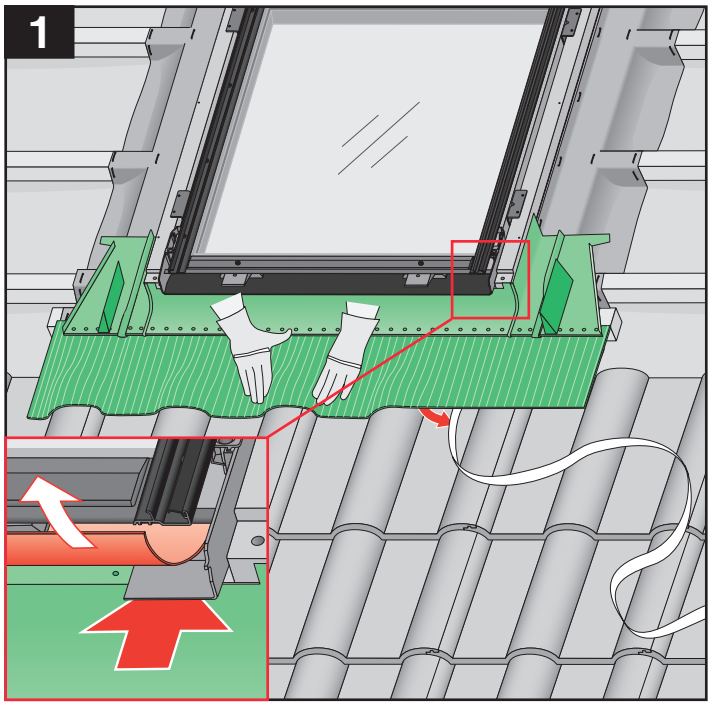
1

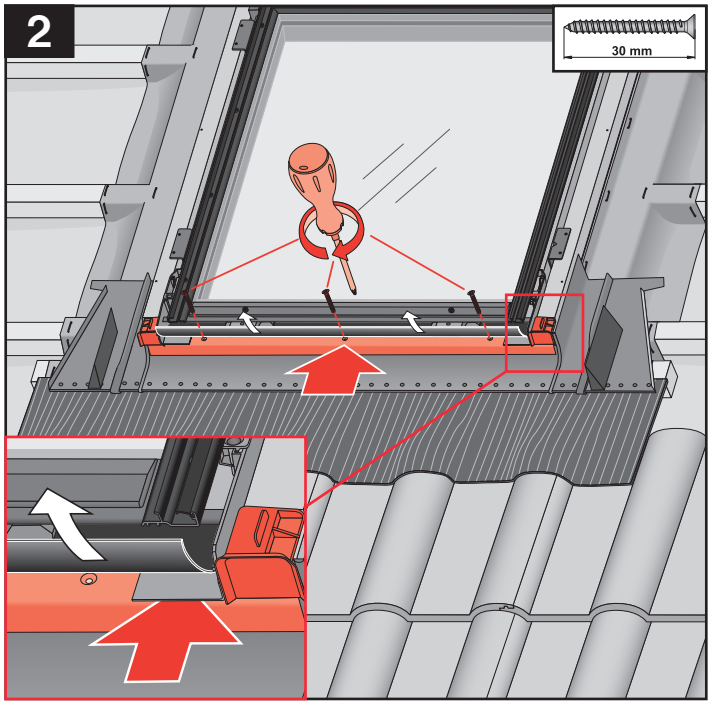
2
30 mm

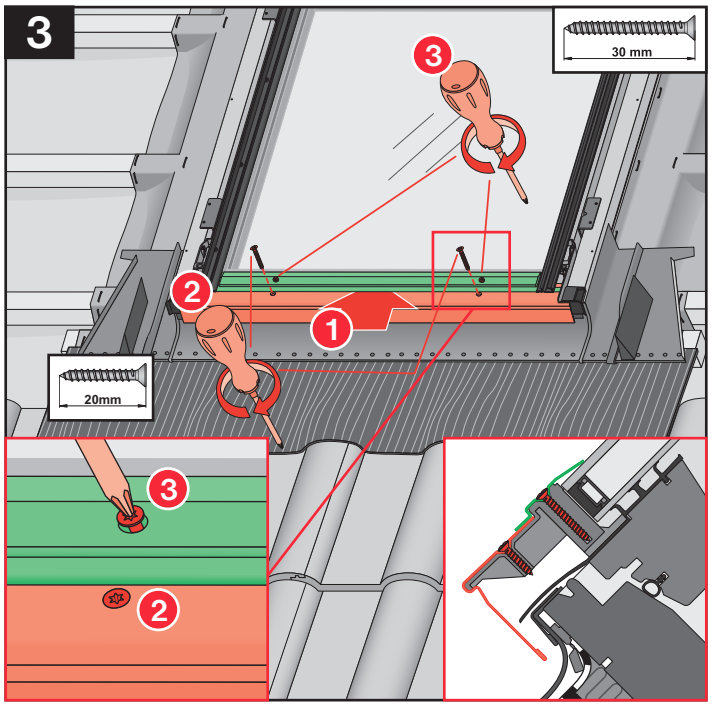
3
30 mm
20mm
1
2
3

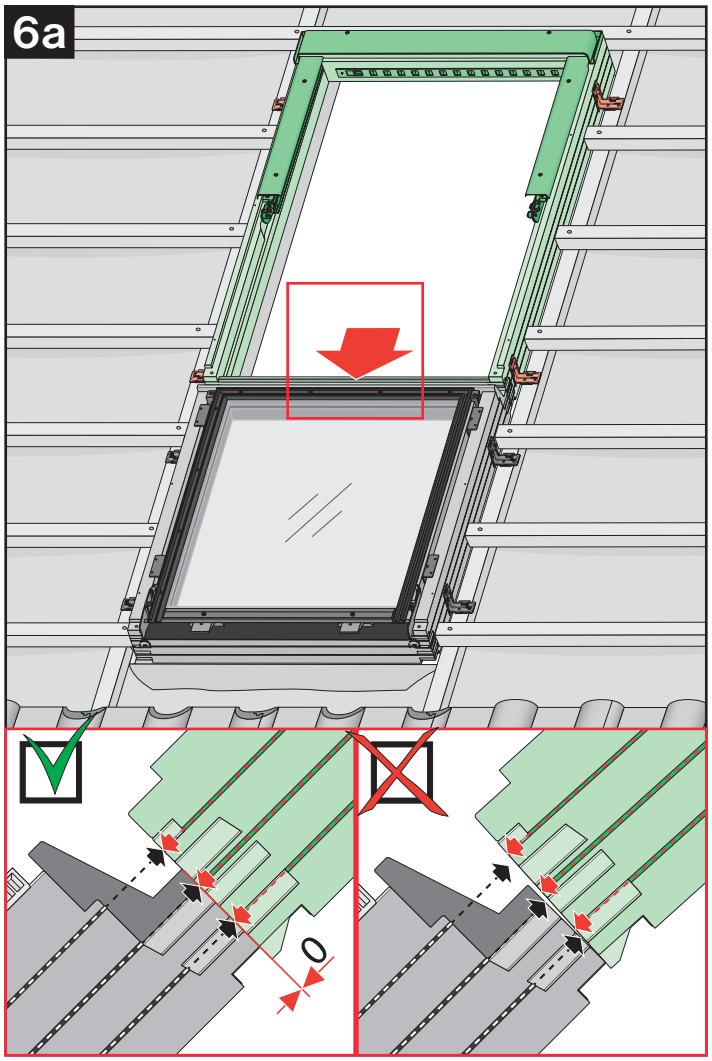
6a
0

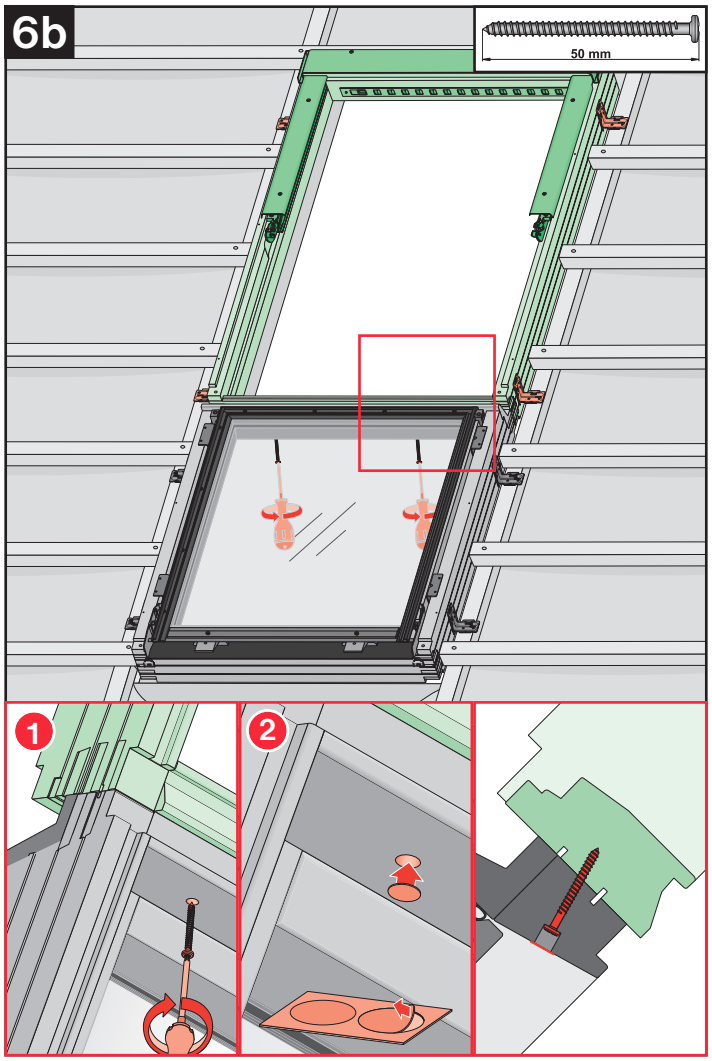
6b
50 mm
1
2

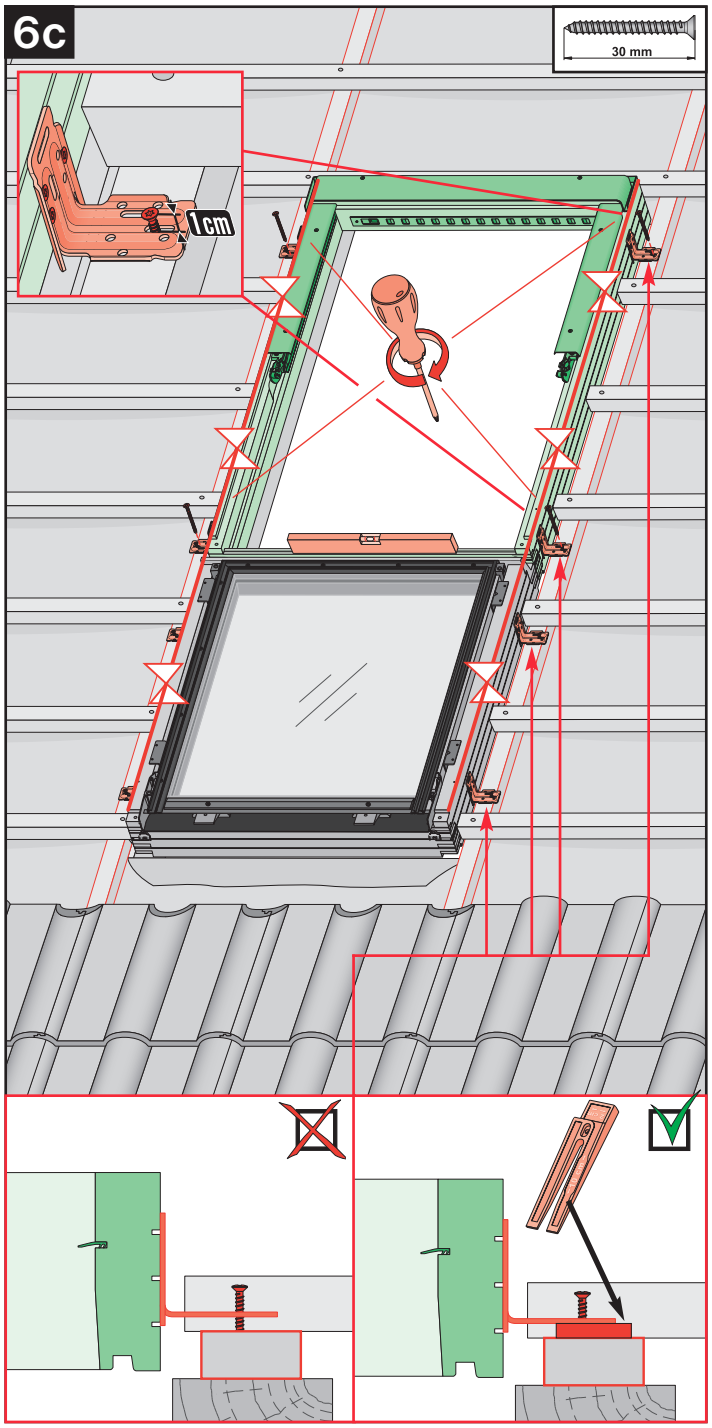
6c
30 mm
1cm

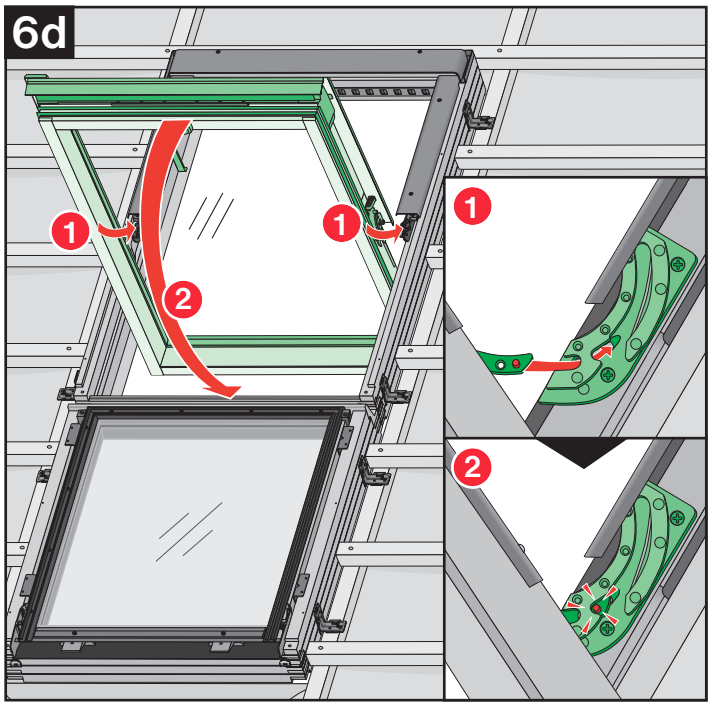
6d
1
1
2
1
2

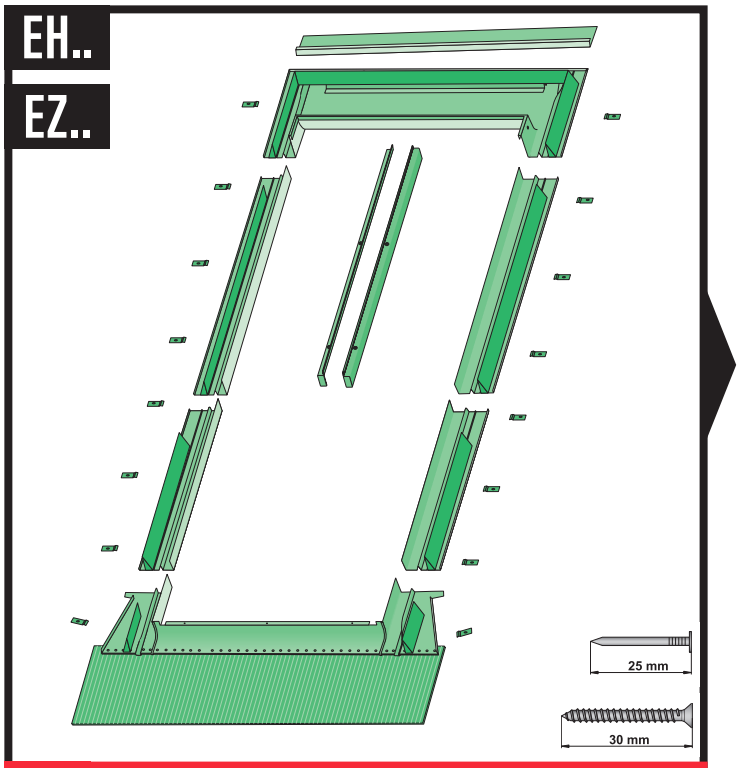
EH..
EZ..
25 mm
30 mm

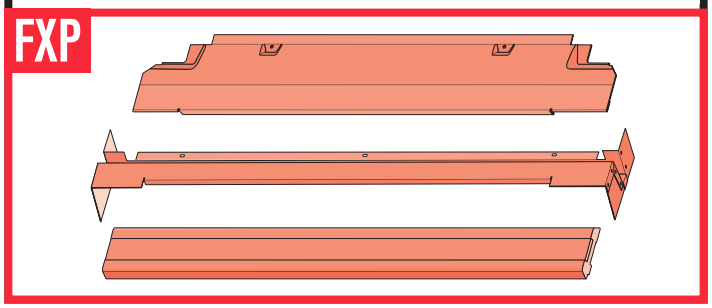
FXP

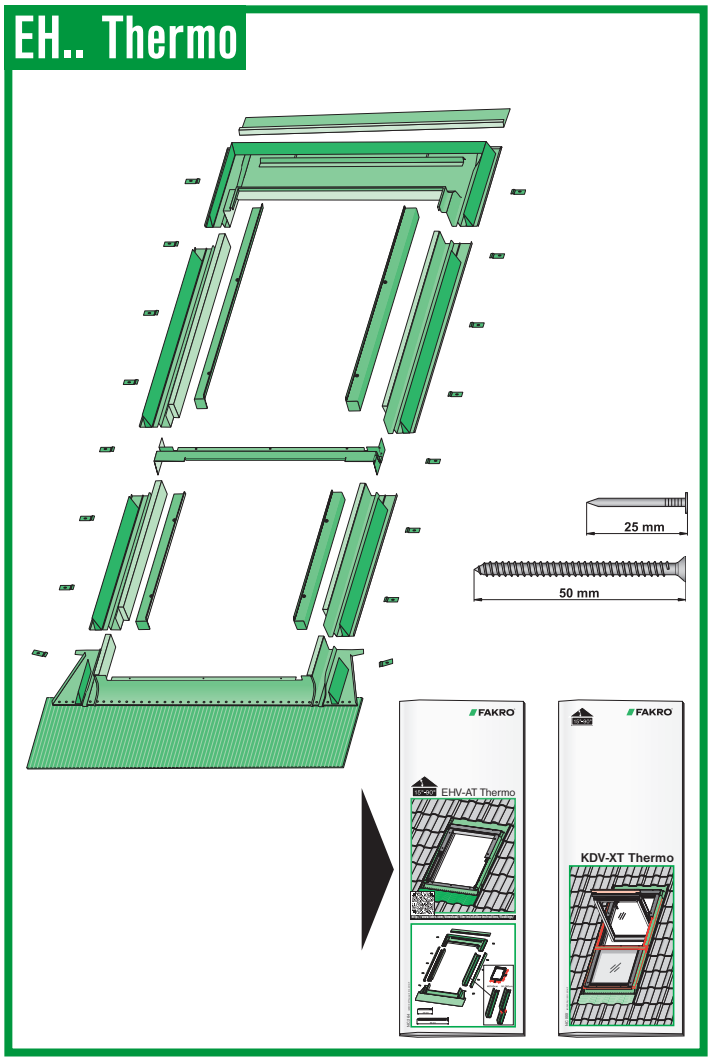
EH.. Thermo
25 mm
50 mm
FAKRO
EHV-AT Thermo
FAKRO
KDV-XT Thermo

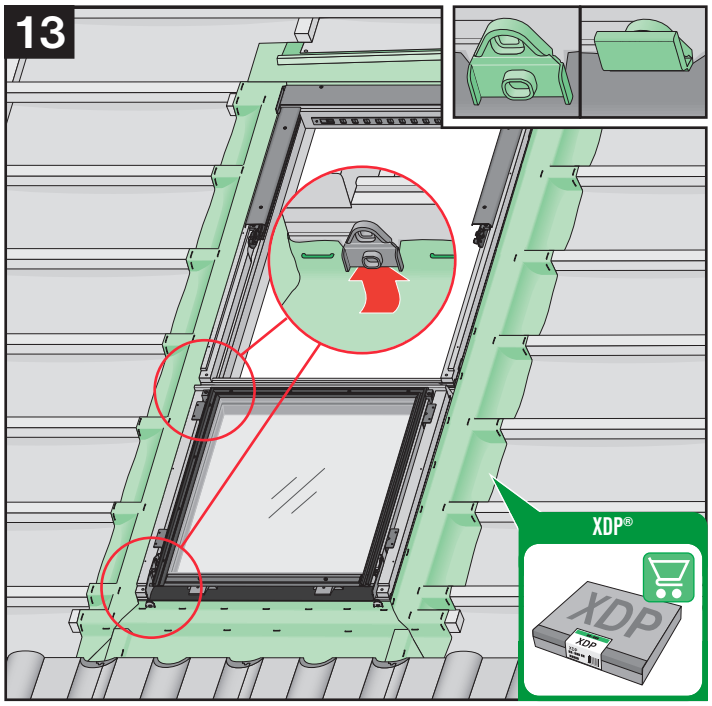
13
XDP®
XDP

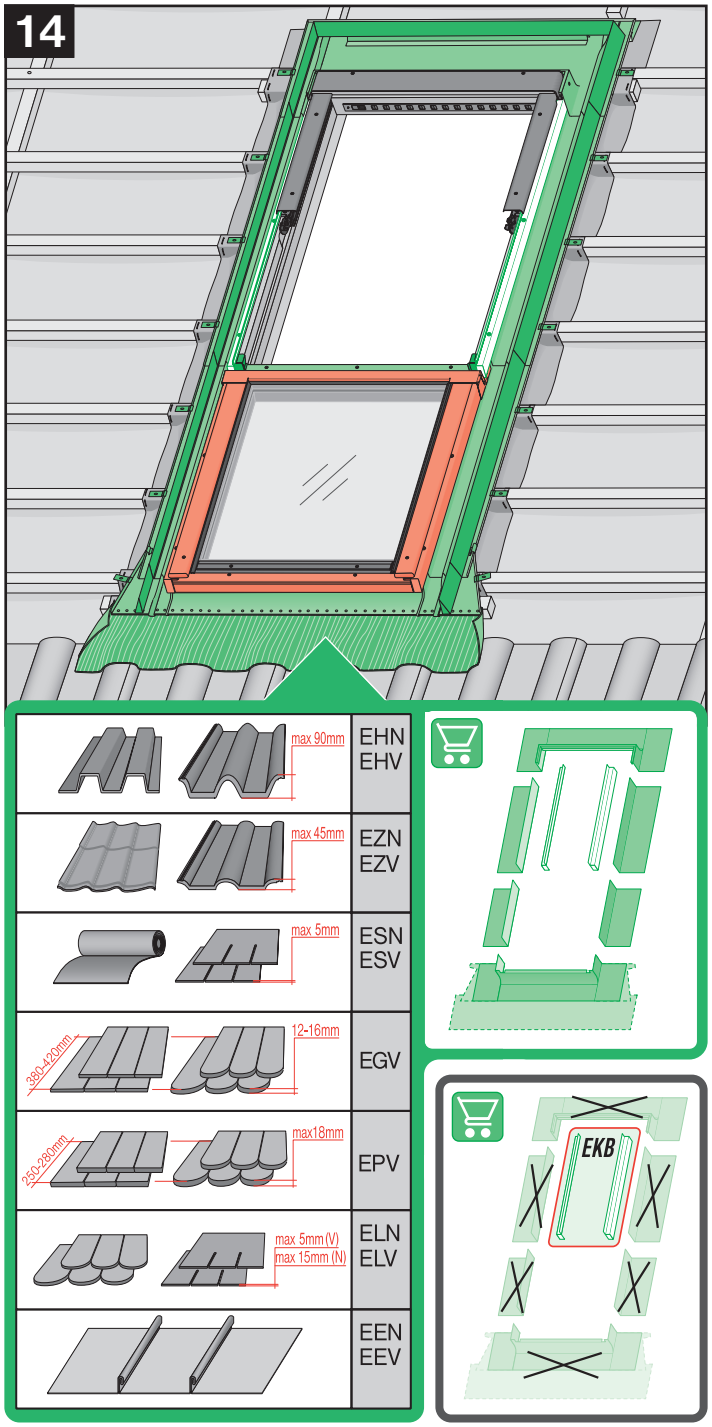
14
max 90mm
EHN
EHV
max 45mm
EZN
EZV
max 5mm
ESN
ESV
380-420mm
12-16mm
EGV
250-280mm
max18mm
EPV
max 5mm (V)
max 15mm (N)
ELN
ELV
EEN
EEV
EKB

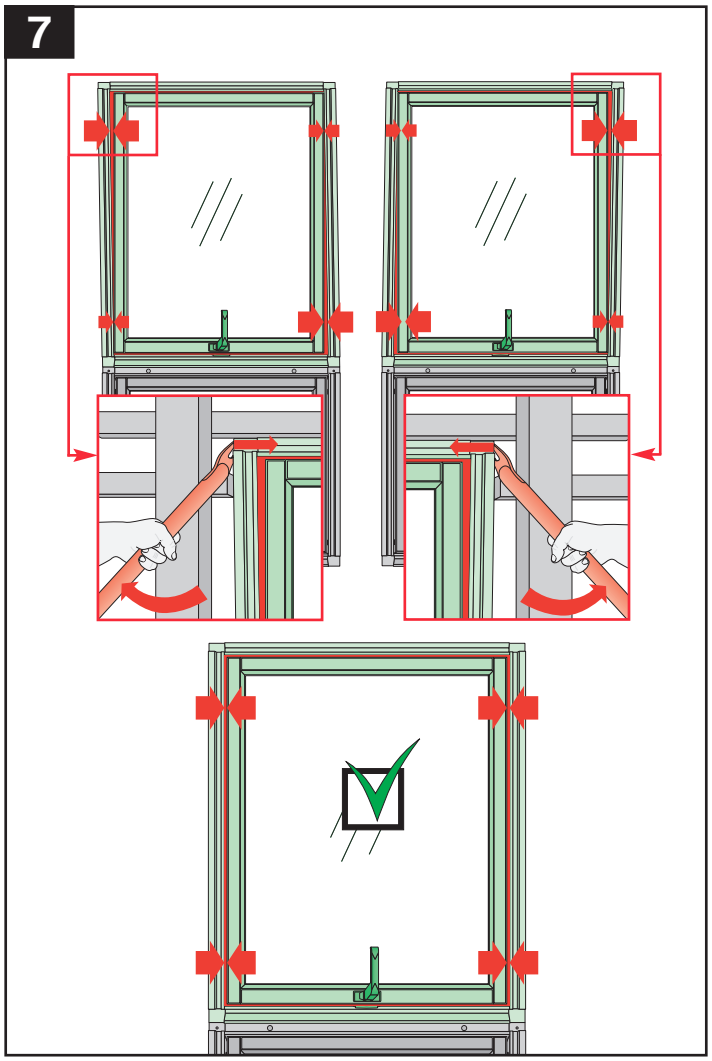
7

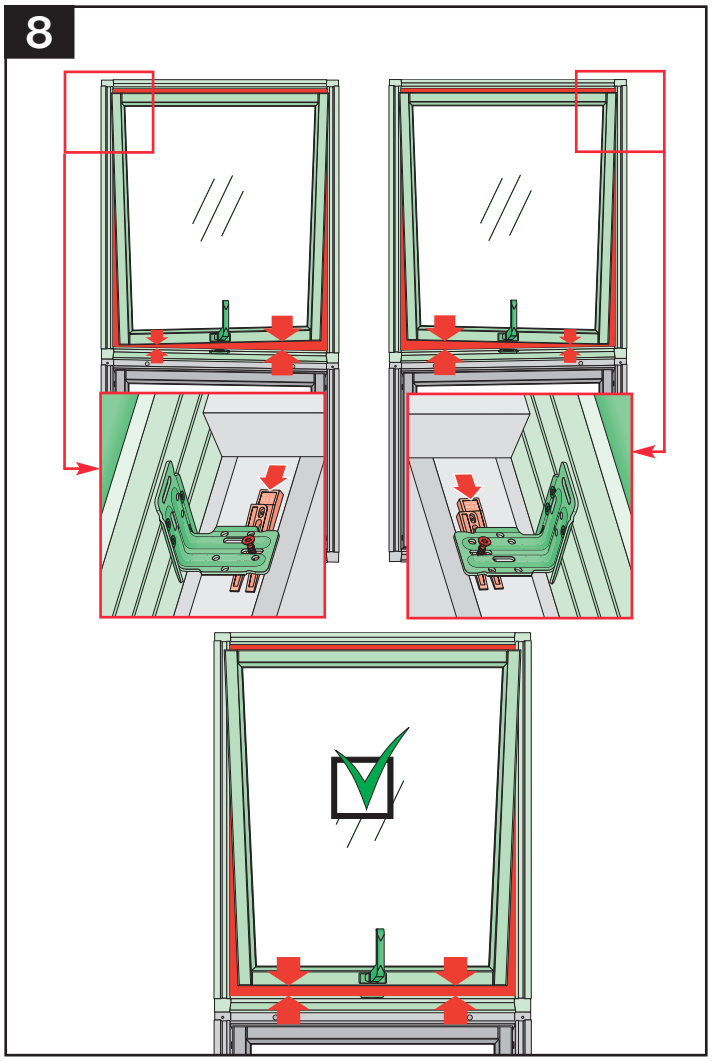
8

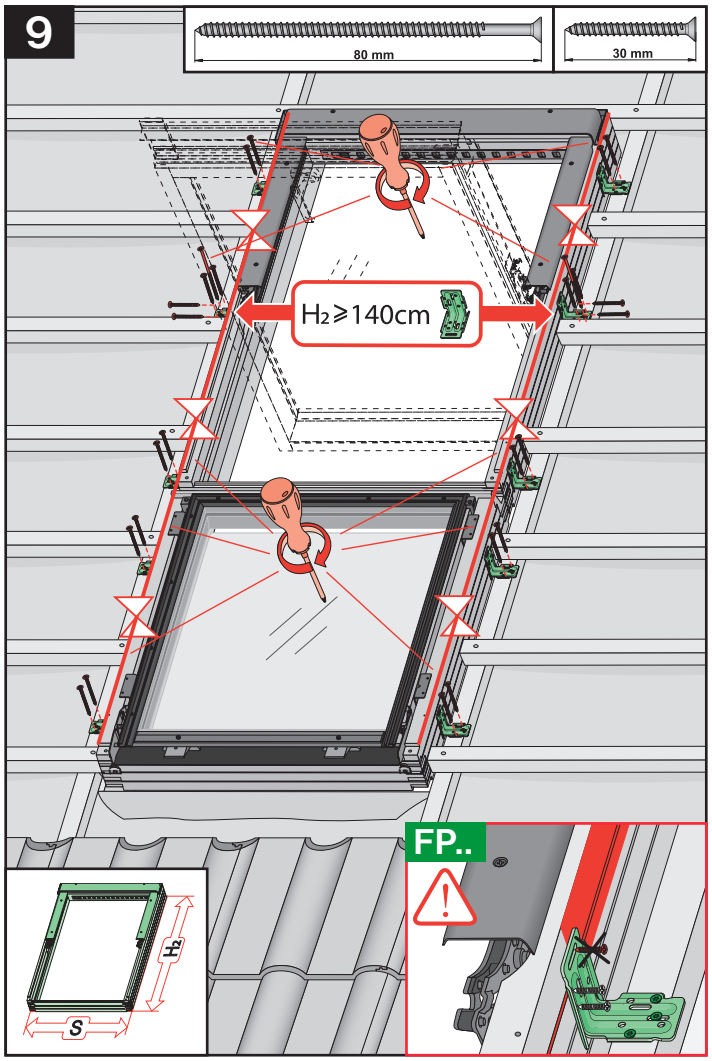
9
80 mm
30 mm
H₂≥140cm
FP..
H₂
S

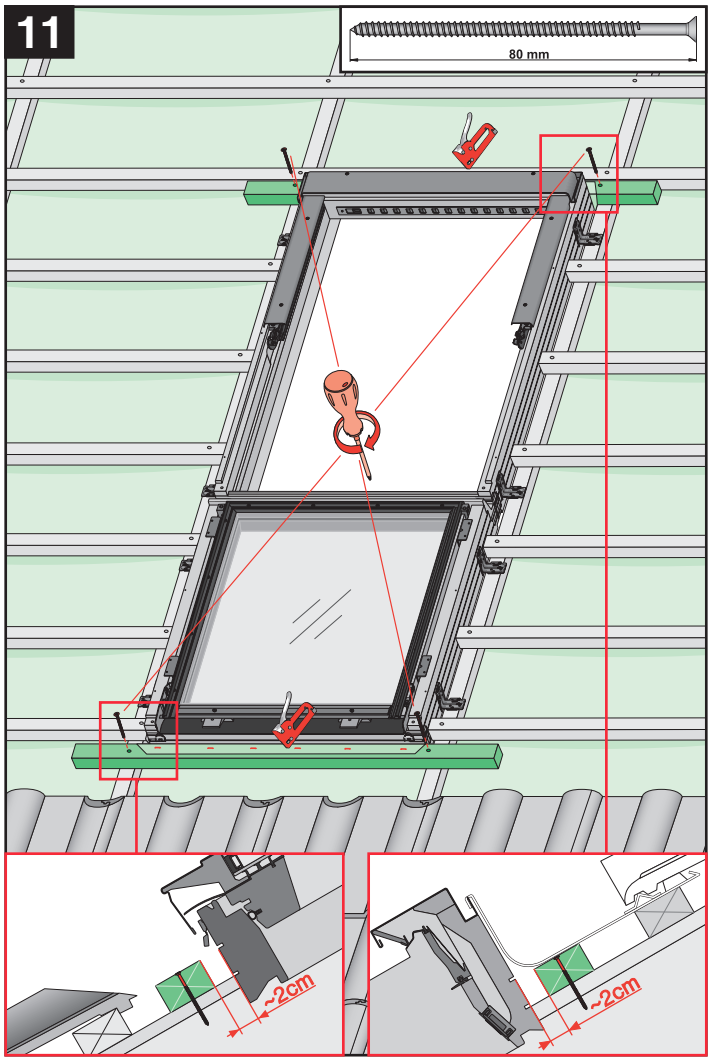
11
80 mm
~2cm
~2cm

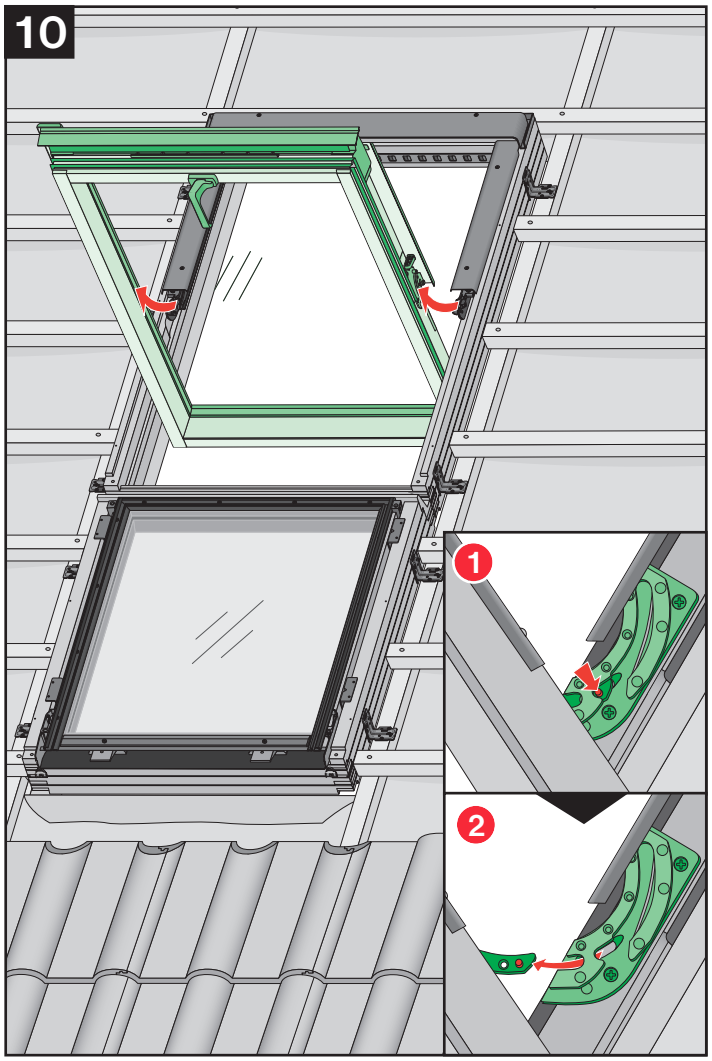
10
1
2

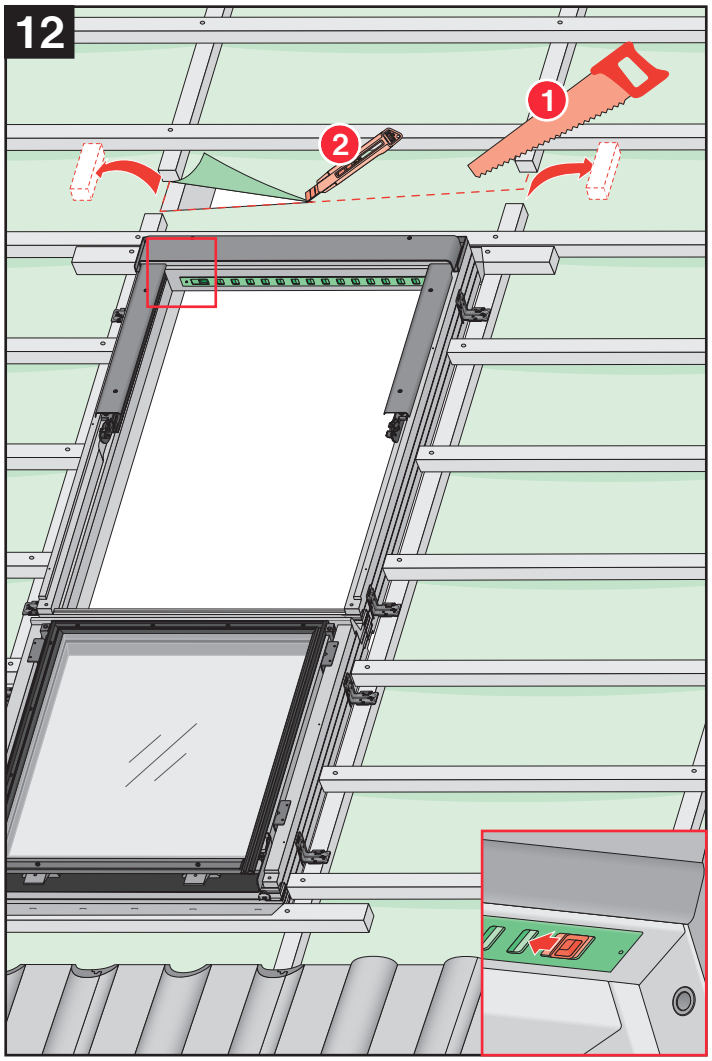
12
1
2