ORIGINÁLNÍ NÁVOD 2/3 Pravidla pro instalaci a použití
ORIGINALANLEITUNG 2/3 Montage- und Nutzungsregeln
ORIGINAL INSTRUCTIONS 2/3 Installation and user manual
INSTRUKCJA ORYGINALNA 2/3 Zasady montażu i użytkowania

VMB Electro 230

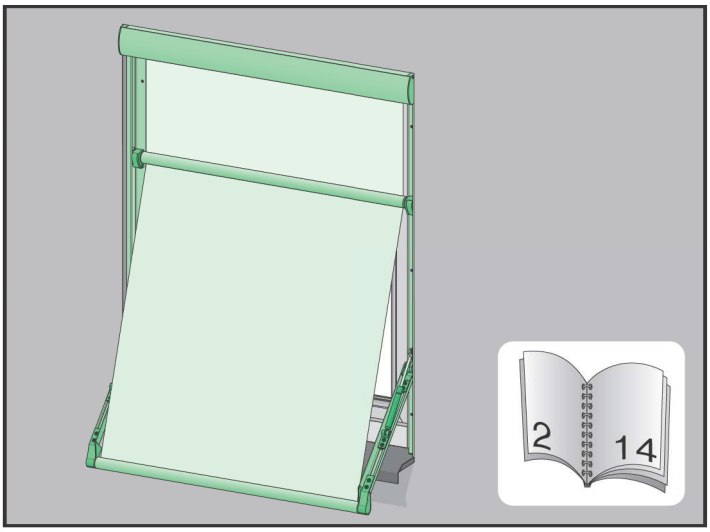

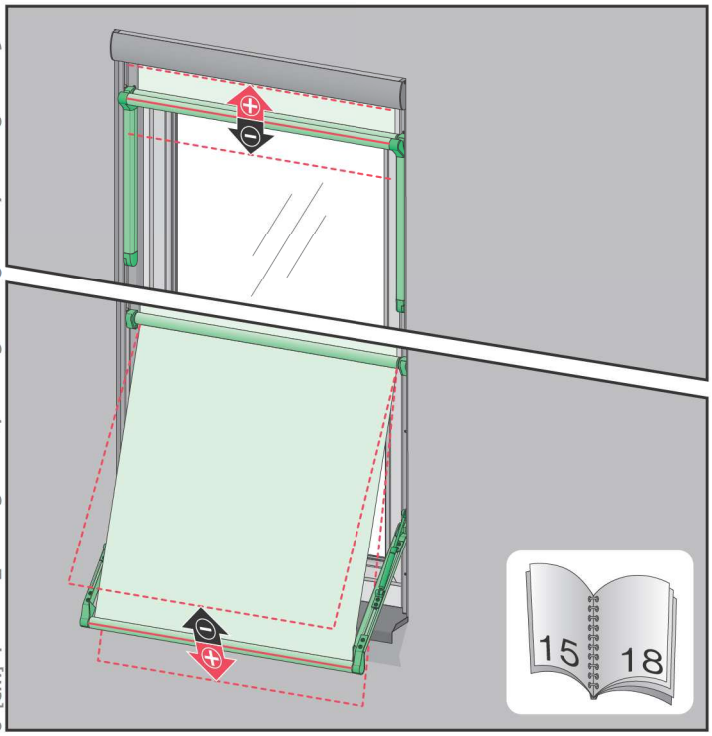

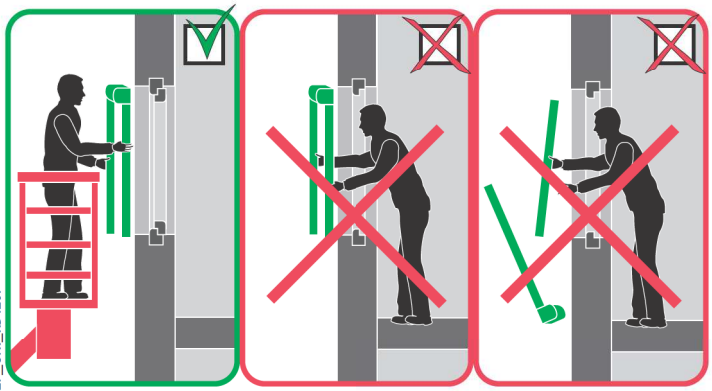

EN	Before installation, it is compulsory to read the NC869 „ORIGINAL INSTRUCTIONS 2/3 Installation and user manual".
1a	Remove the side guide rails.
1b	Connect the side guide rails with the awning cassette.
2a	Place the roll-up awning in the window opening.
2b	Connect the roll-up awning to the power supply.
2c	Check the roll-up awning for correct installation.

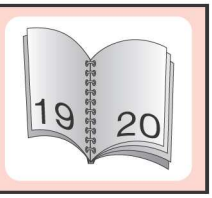

NC 869_VMB Electro 230_25.08.27_UNI_KB4207

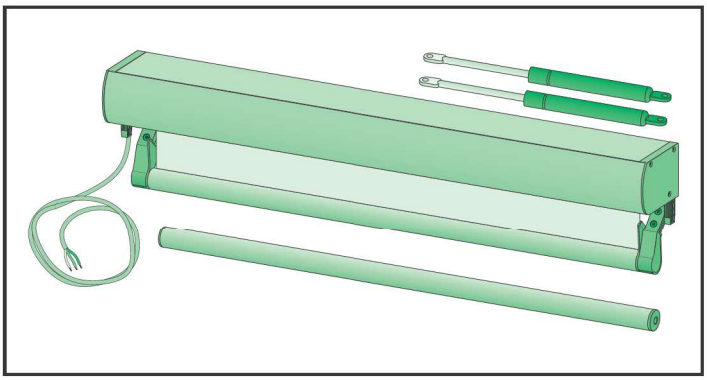

1a

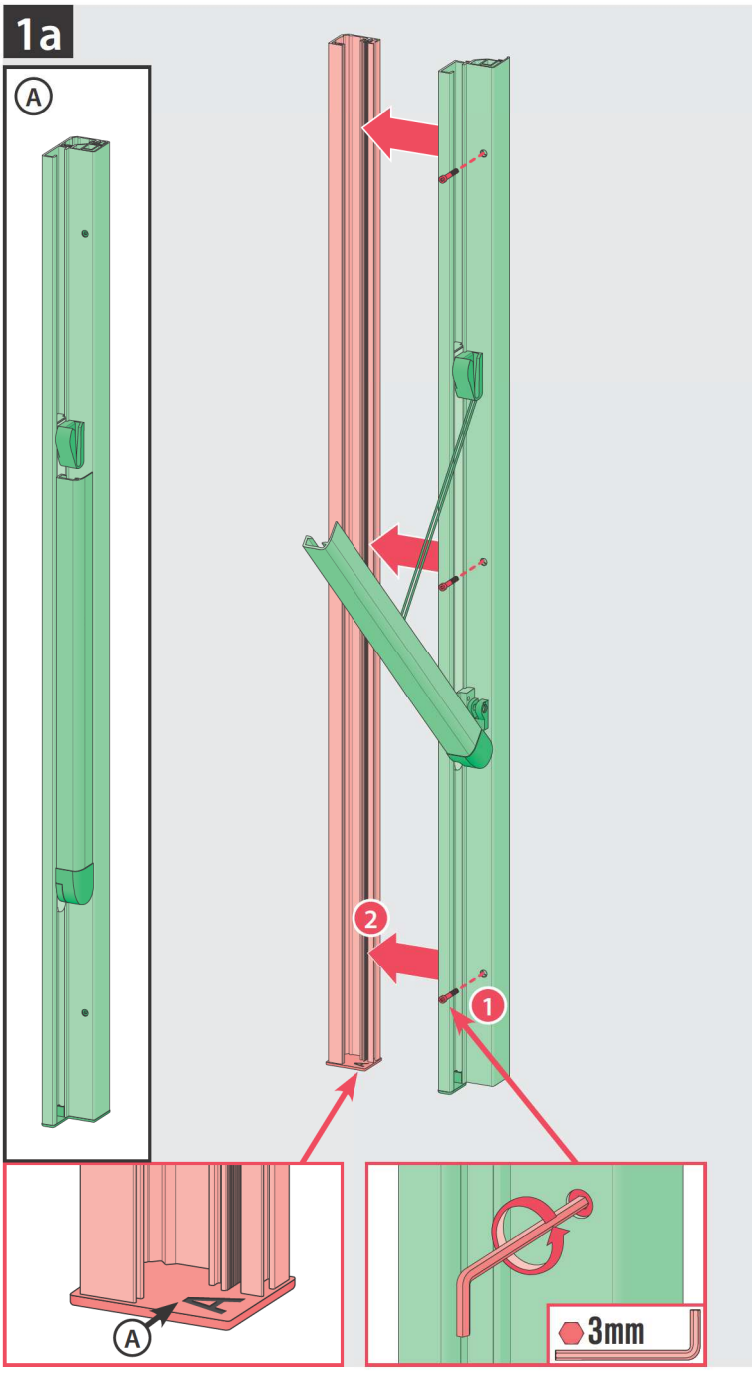

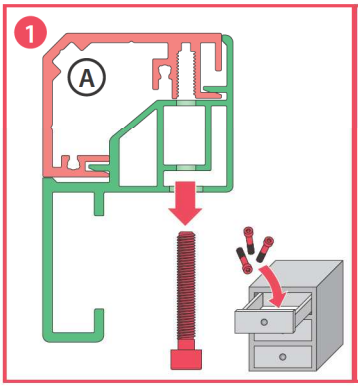

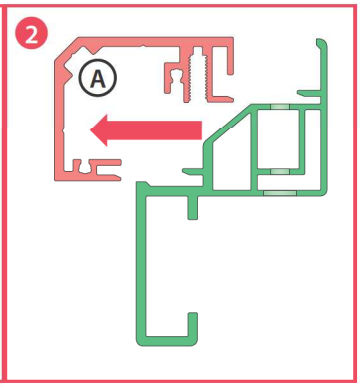

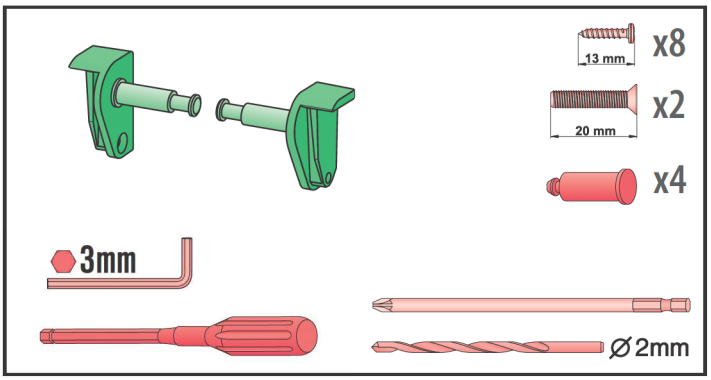
13 mm
x8
20 mm
x2
x4
3mm
Ø2mm

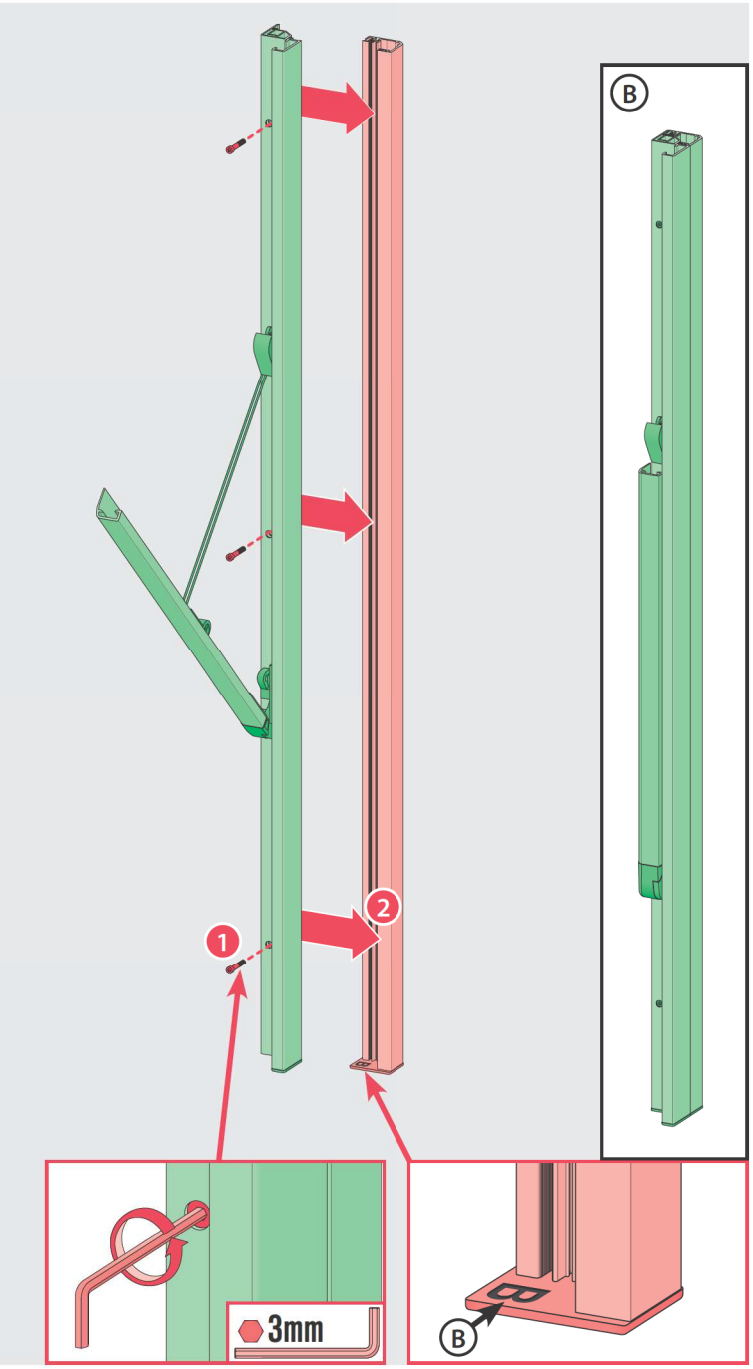
B
1
2
3mm
B

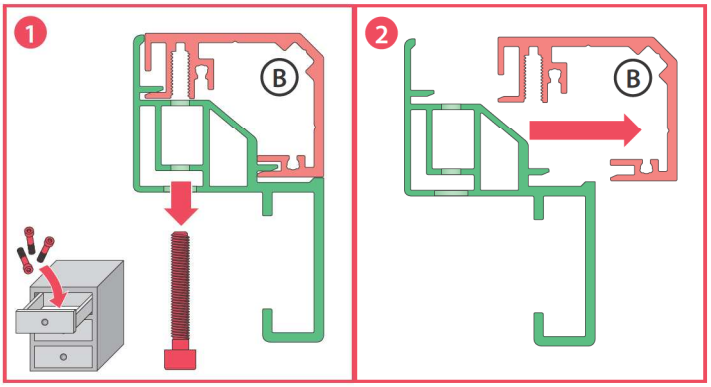
1
B
2
B

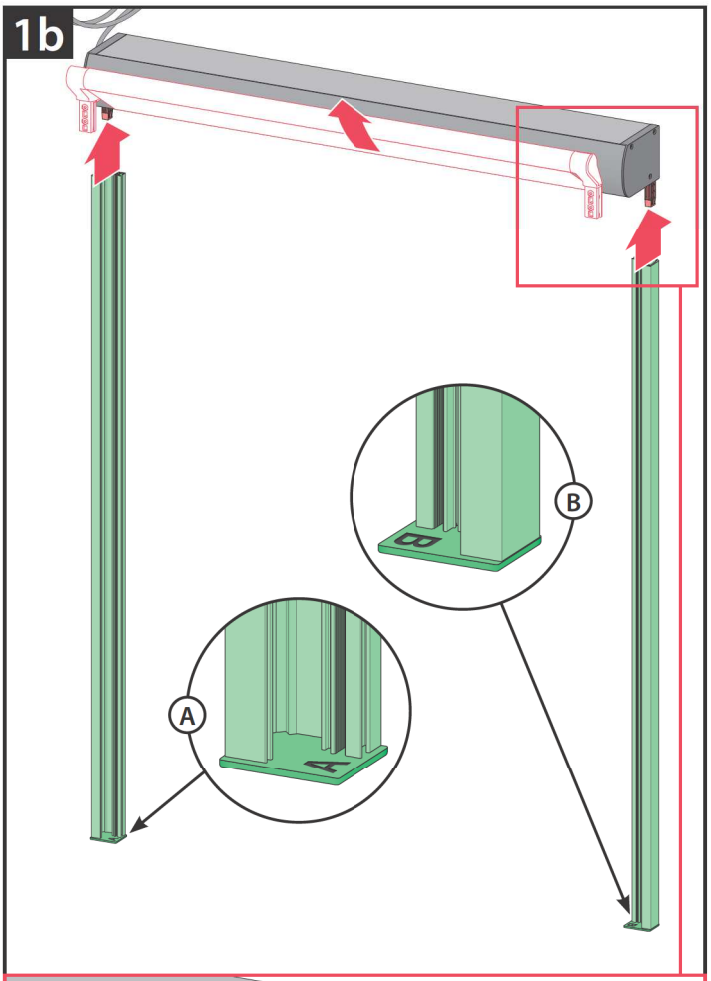
1b
A
B

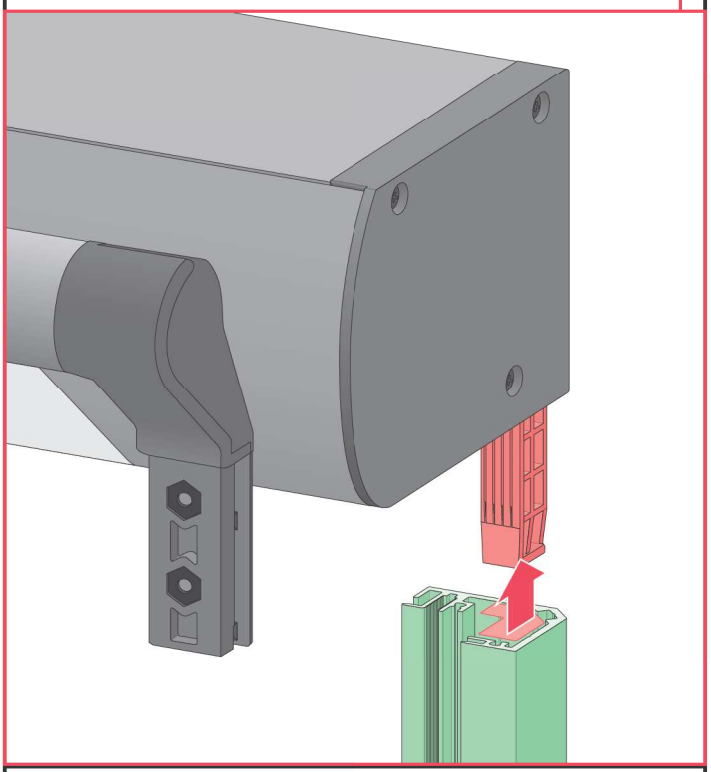

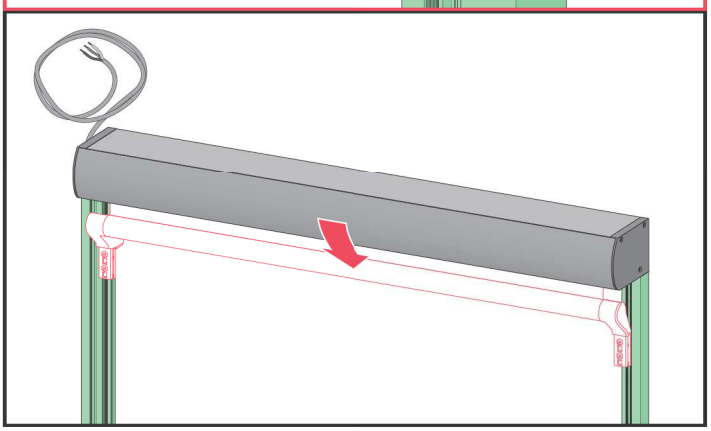

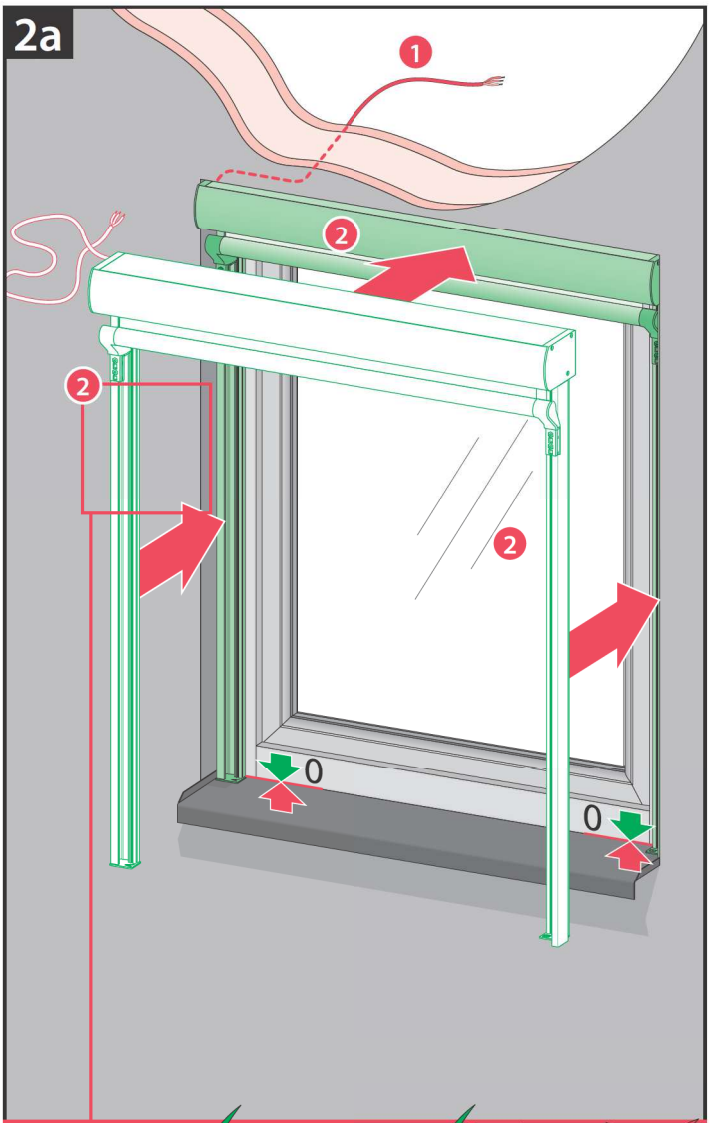
2a
1
2
2
2
0
0

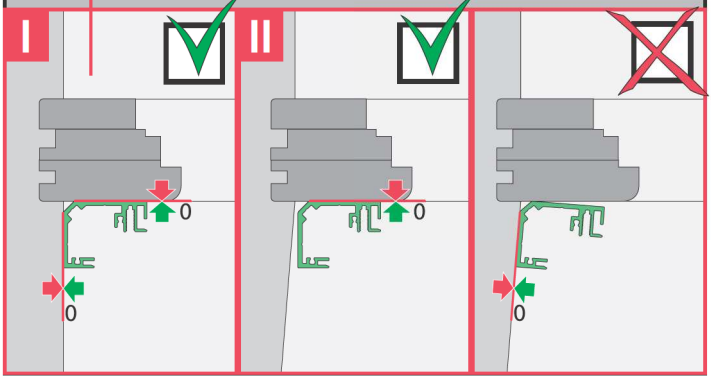
I
II
0
0
0
0

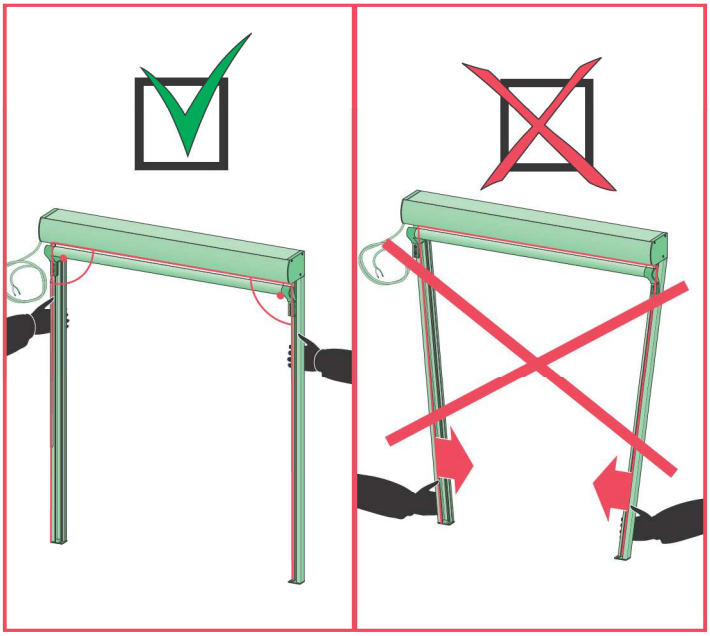

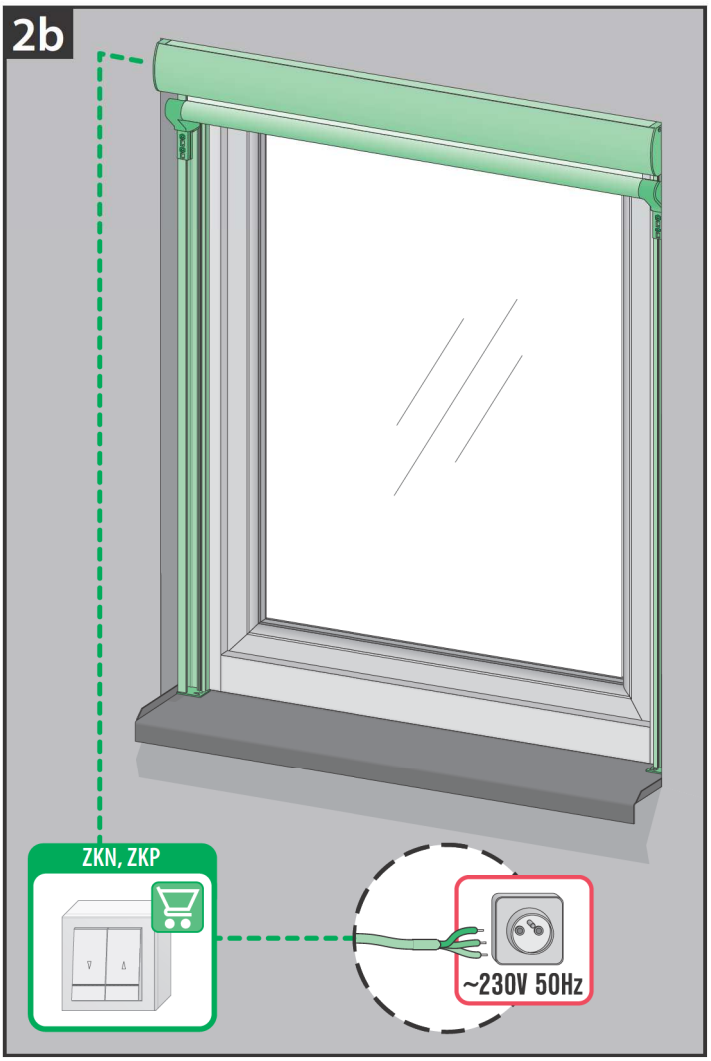
2b
ZKN, ZKP
~230V 50Hz

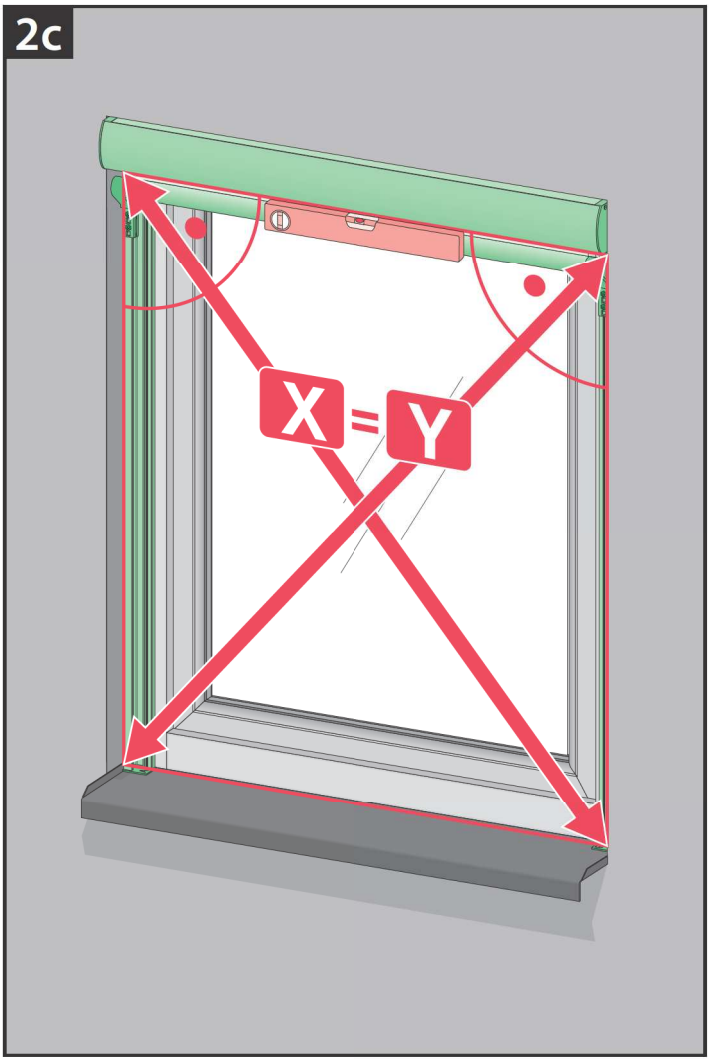
2c
X = Y

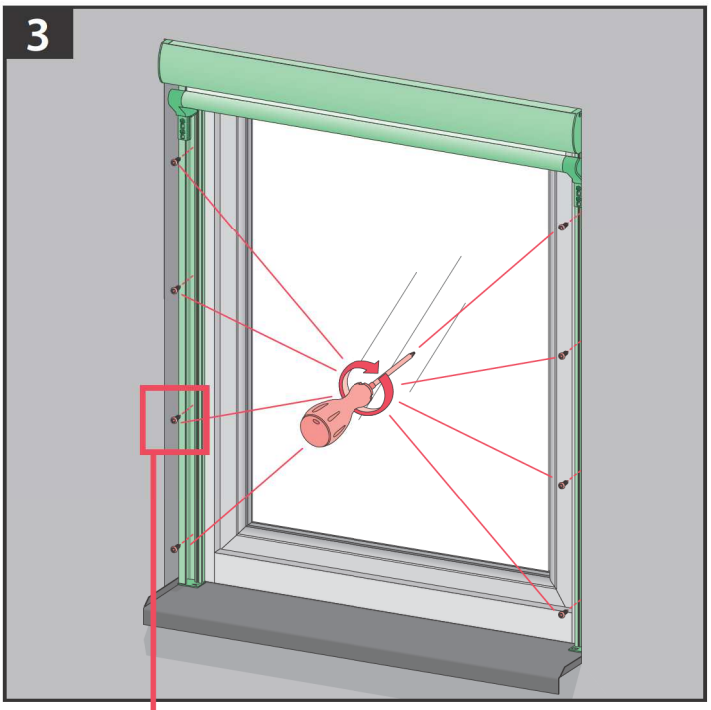
3

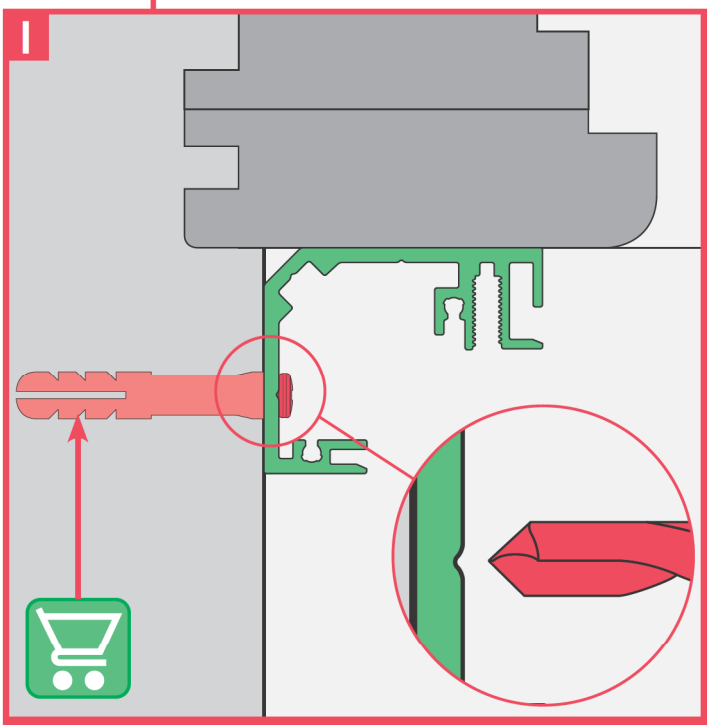
I

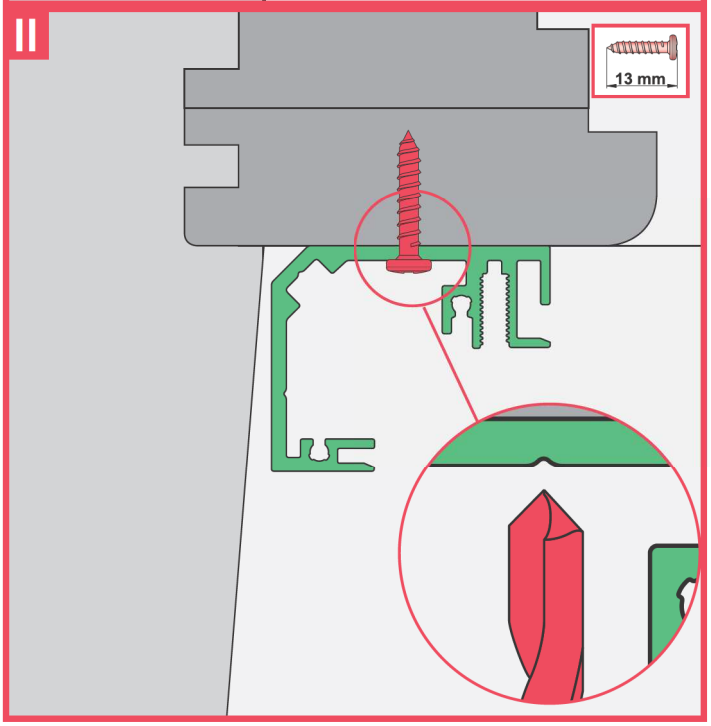
II
13 mm

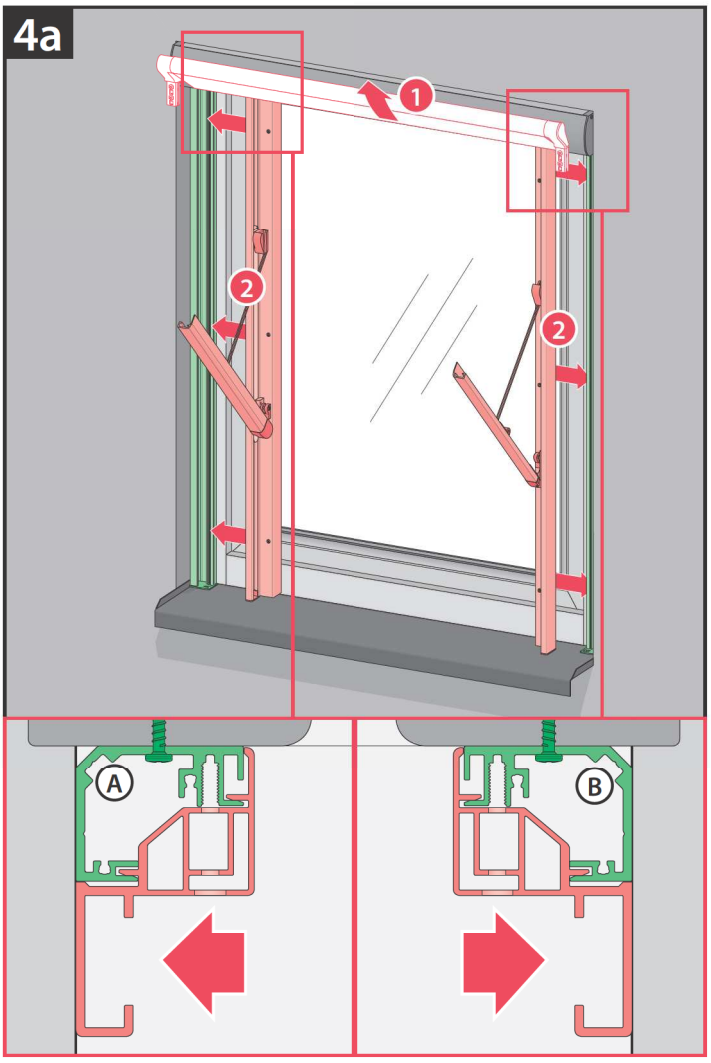
4a
1
2
2
A
B

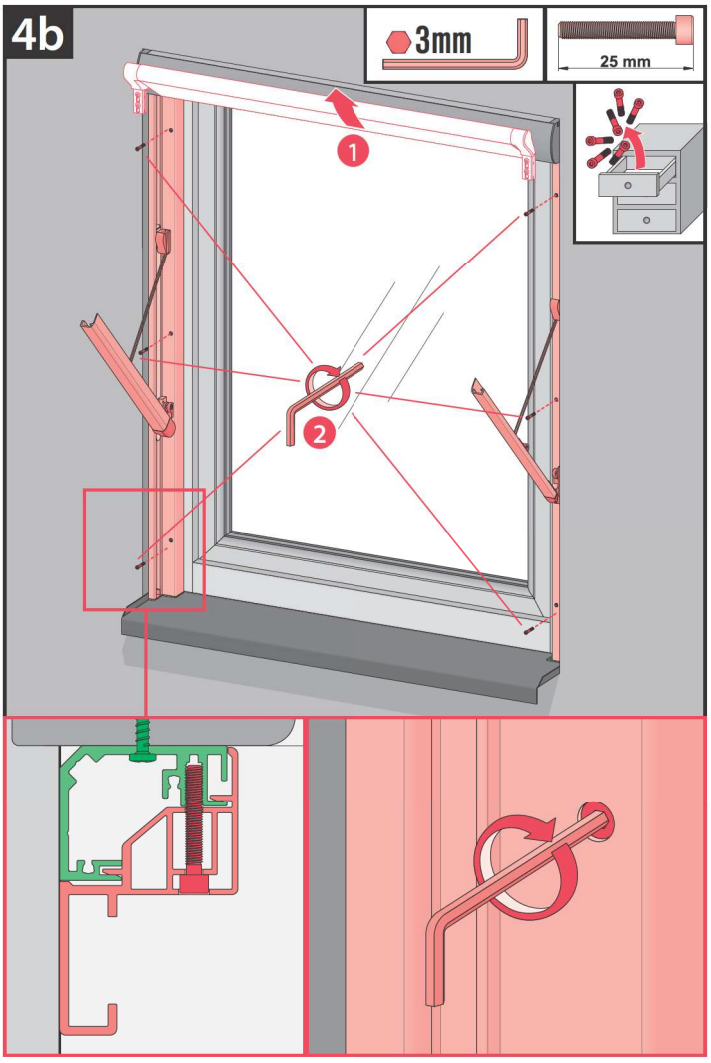
4b
3mm
25 mm
1
2

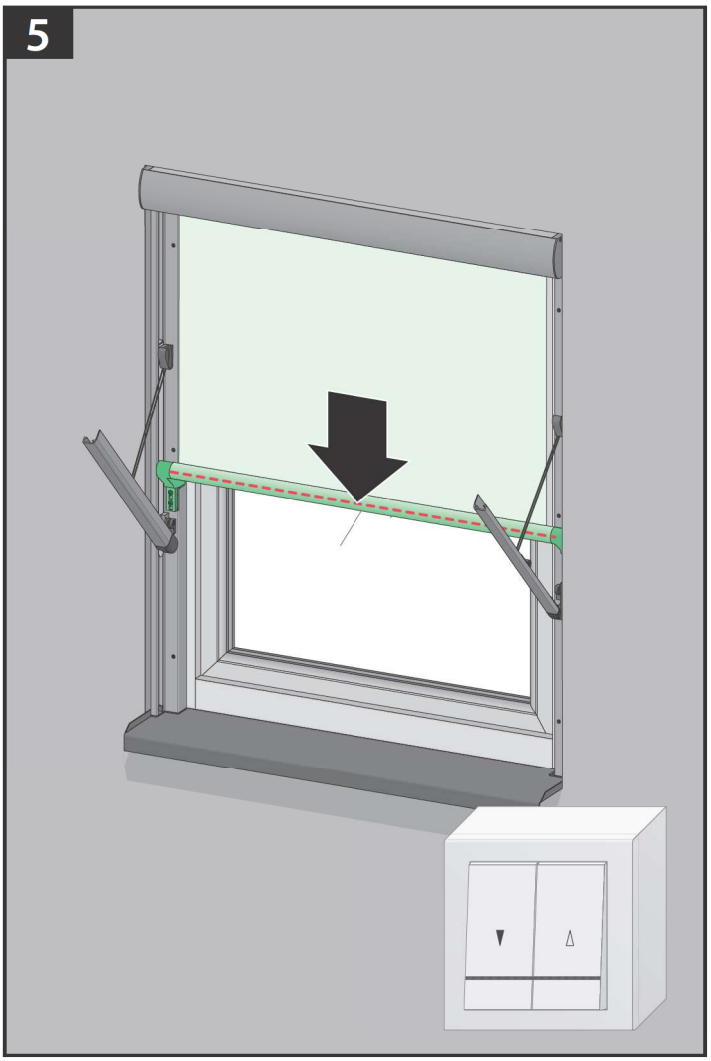
5

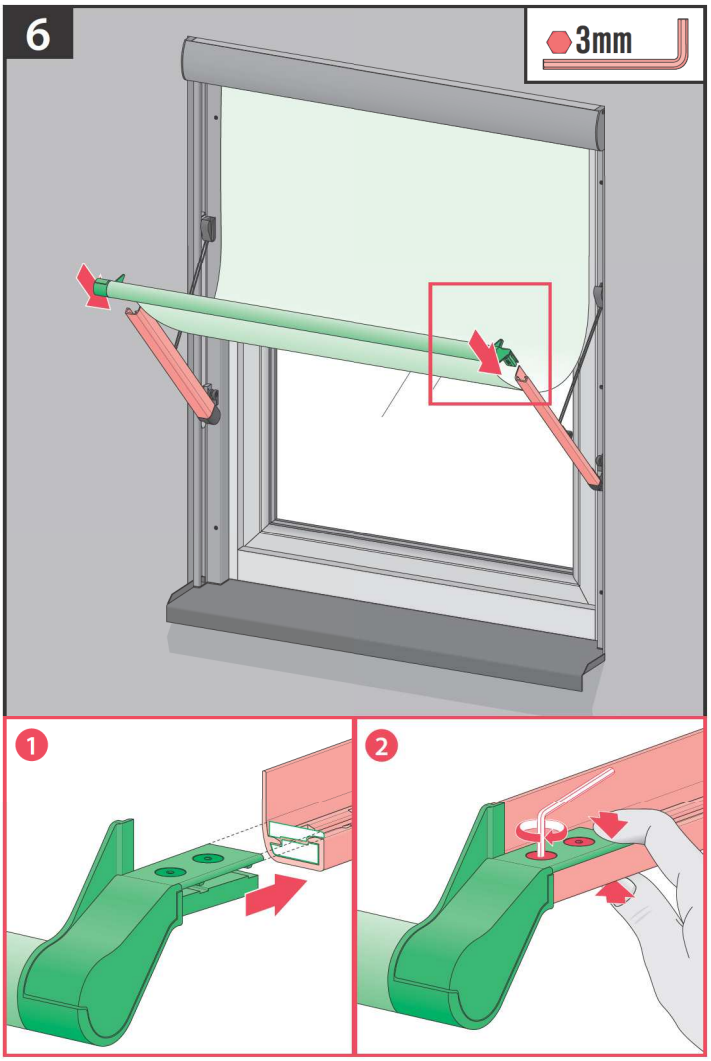
6
3mm
1
2

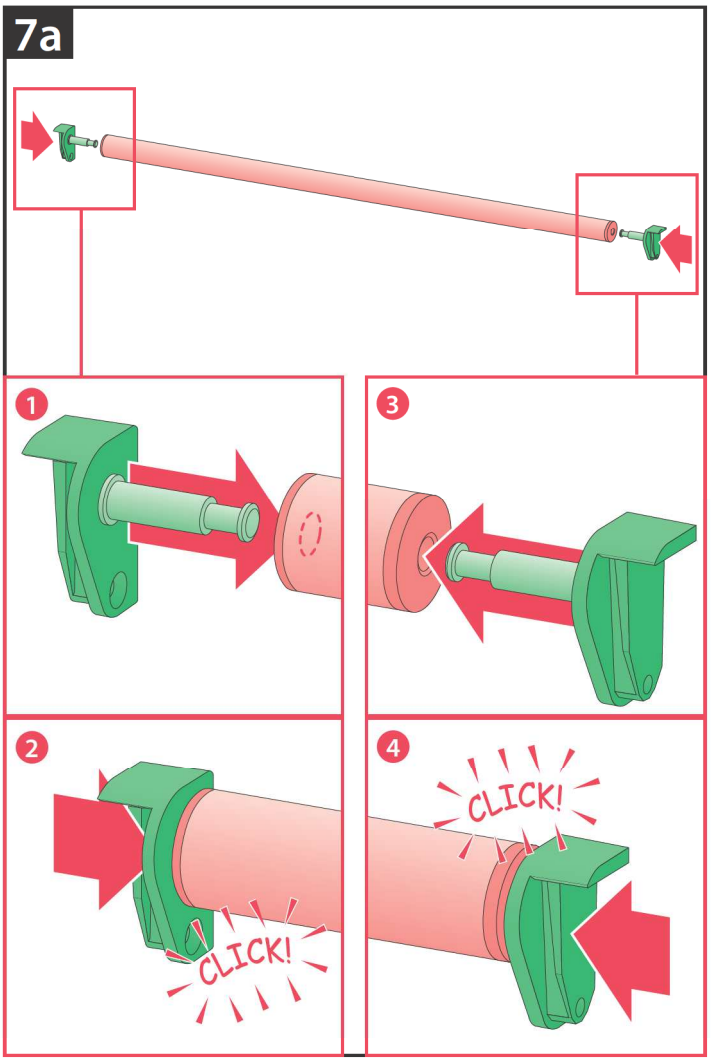
7a
1
2
CLICK!
3
4
CLICK!

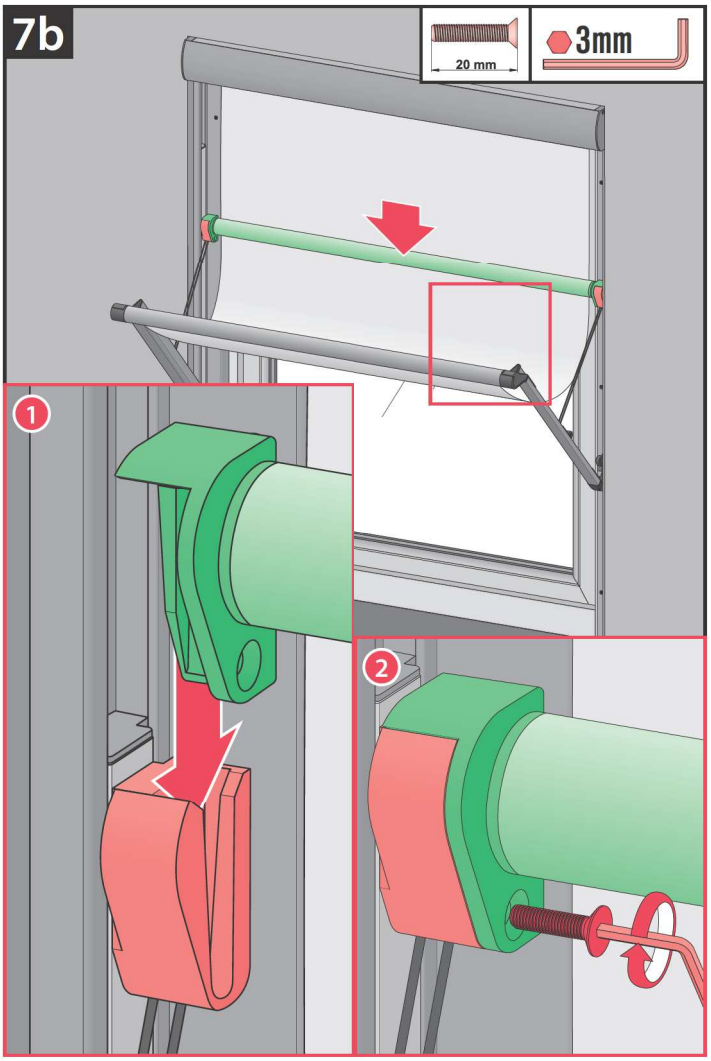
7b
20 mm
3mm
1
2

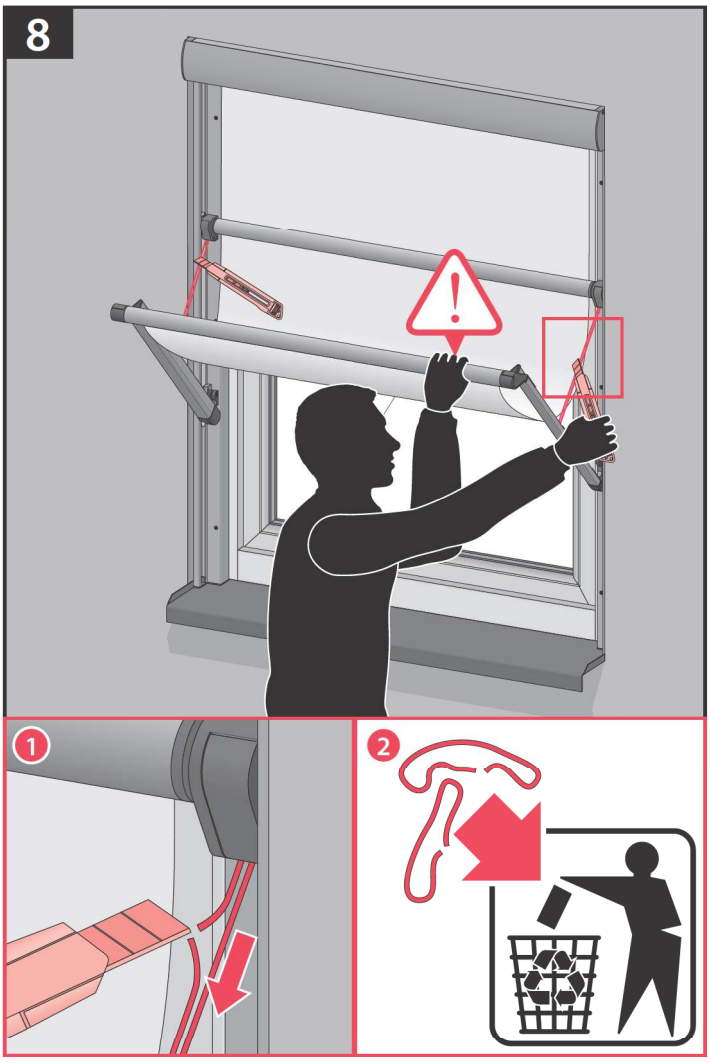
8
1
2

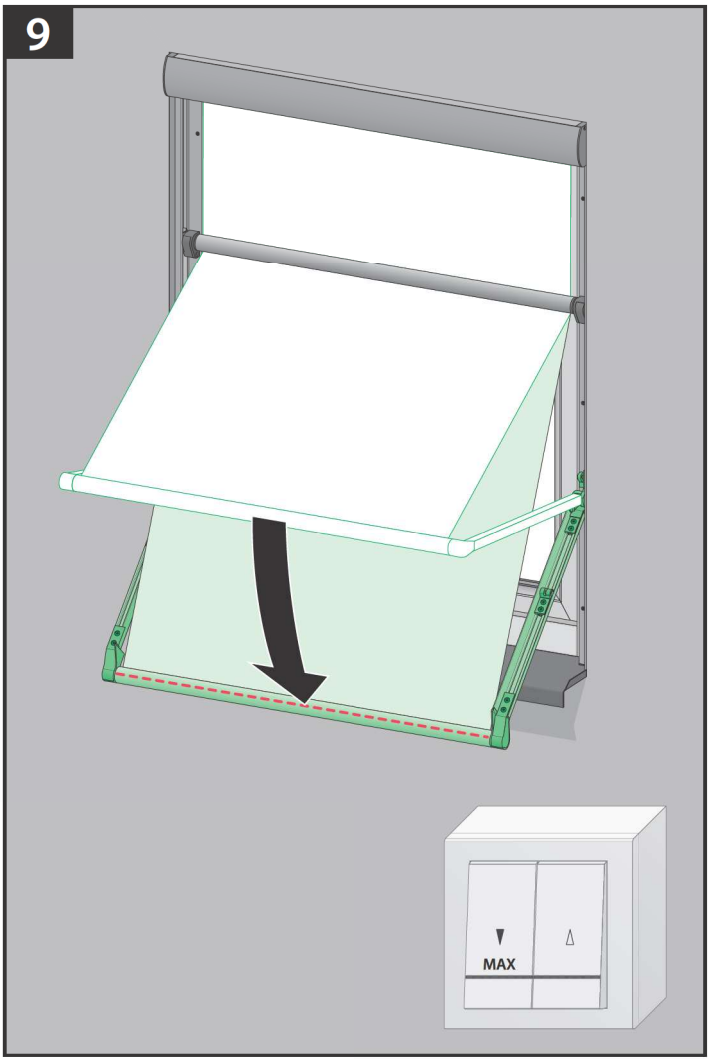
9
MAX

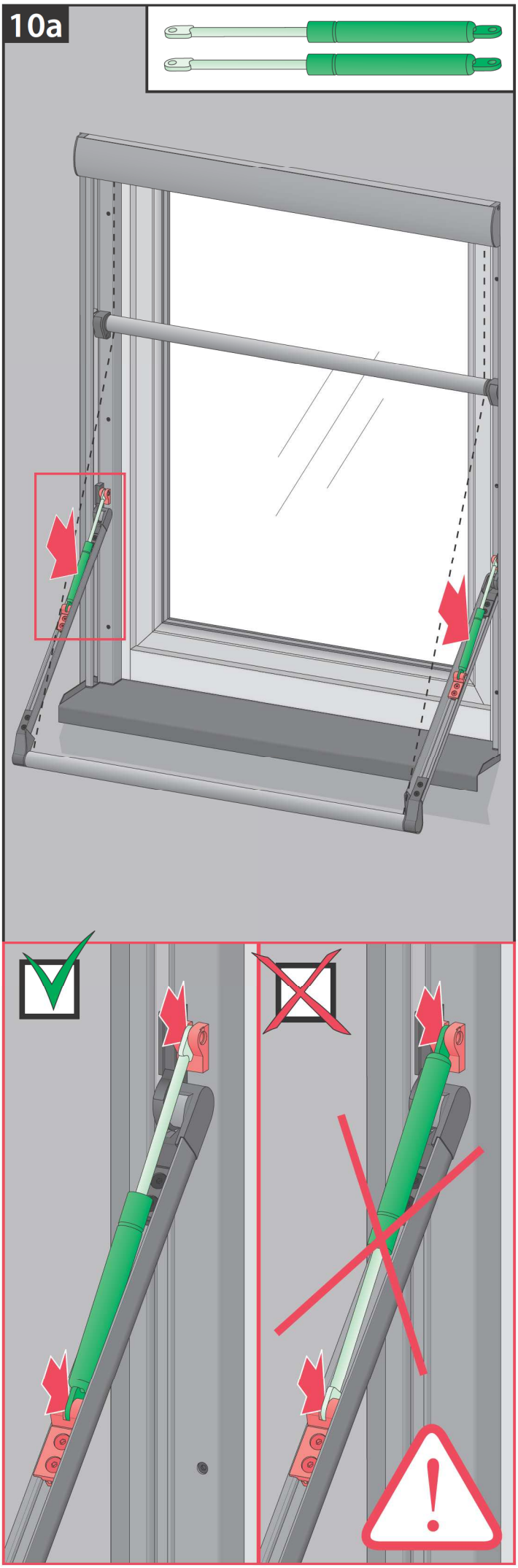
10a

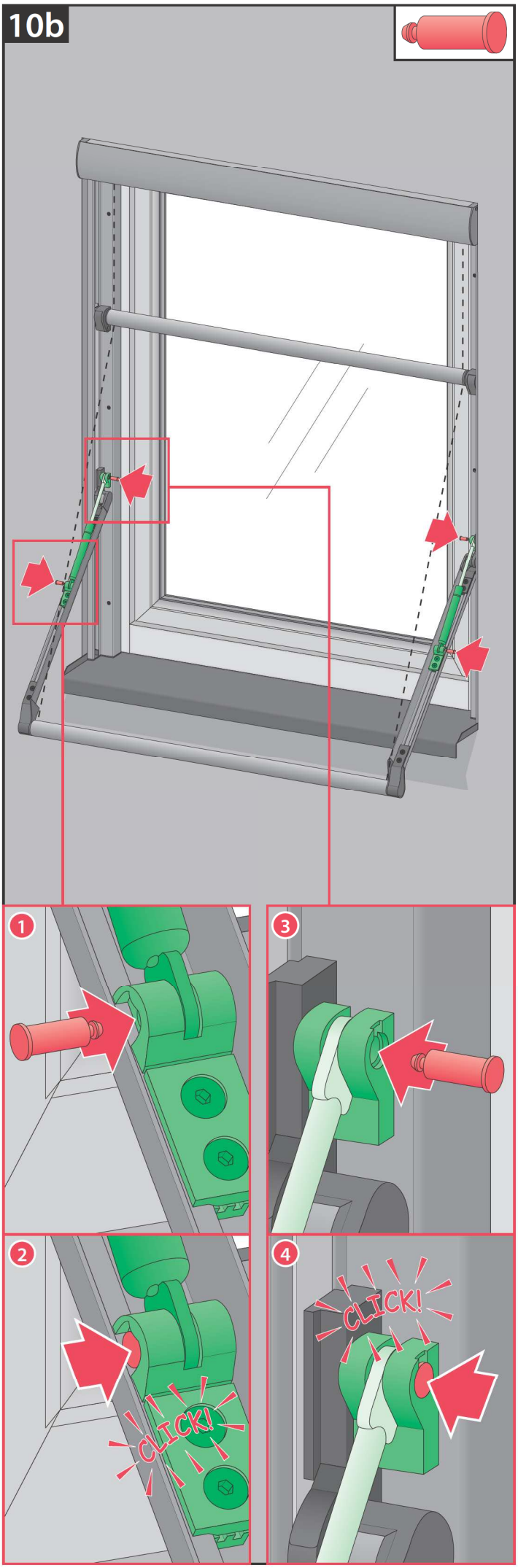
10b
1
2
CLICK!
3
4
CLICK!

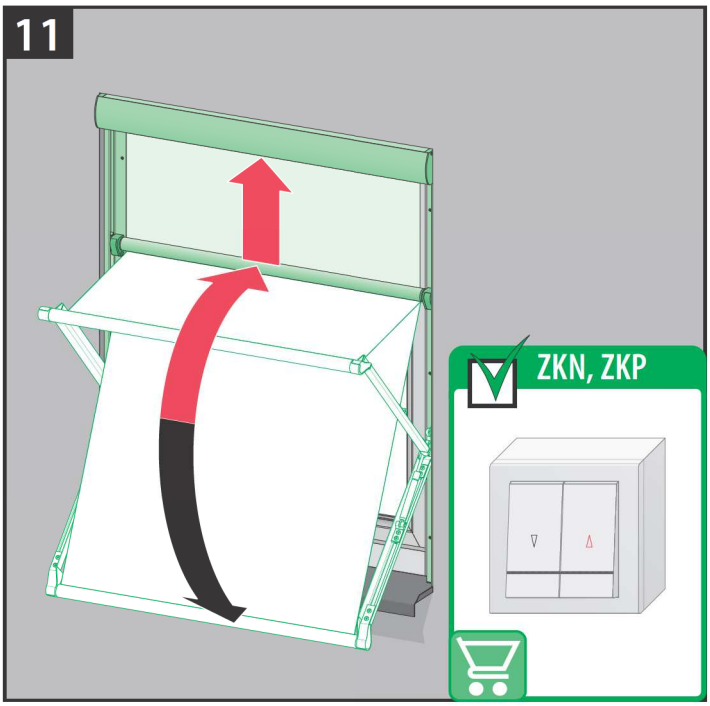
11
ZKN, ZKP

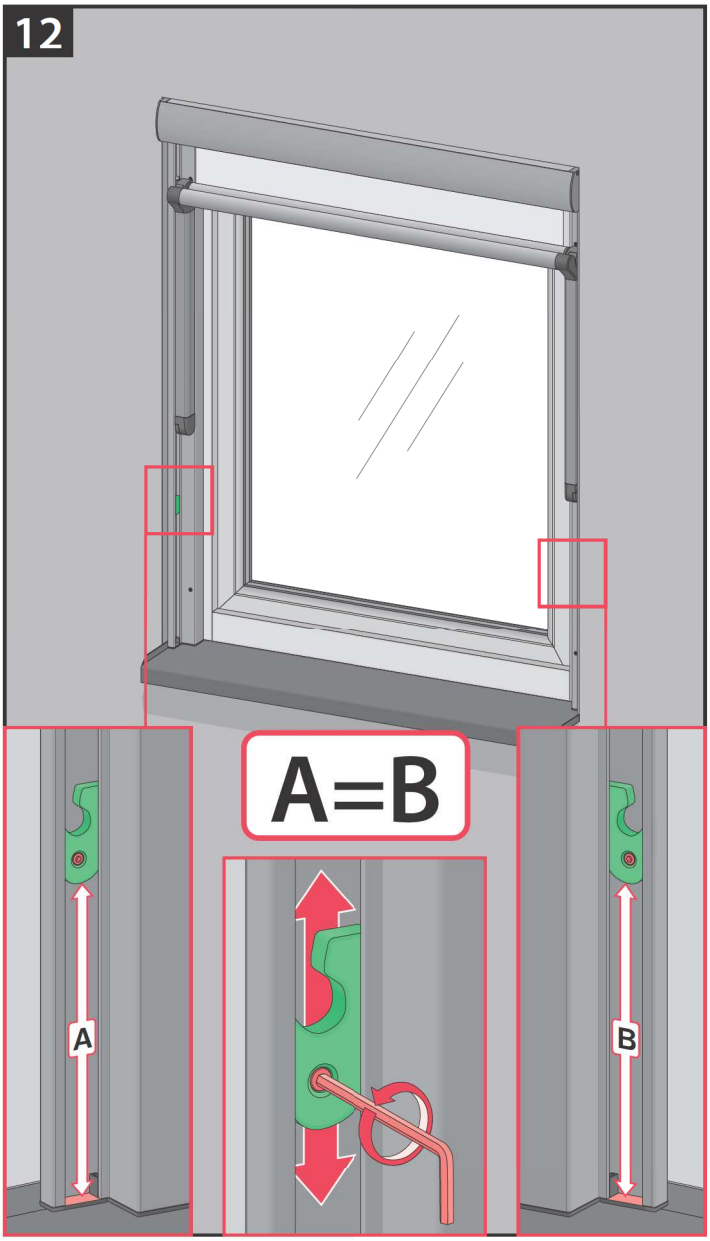
12
A=B
A
B

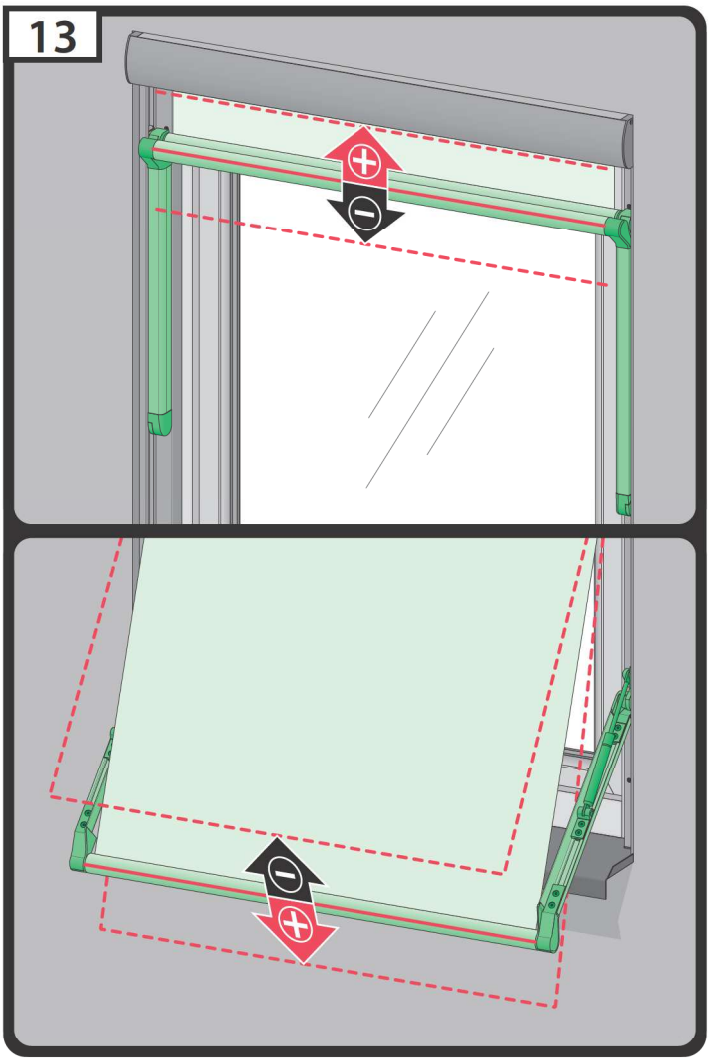
13

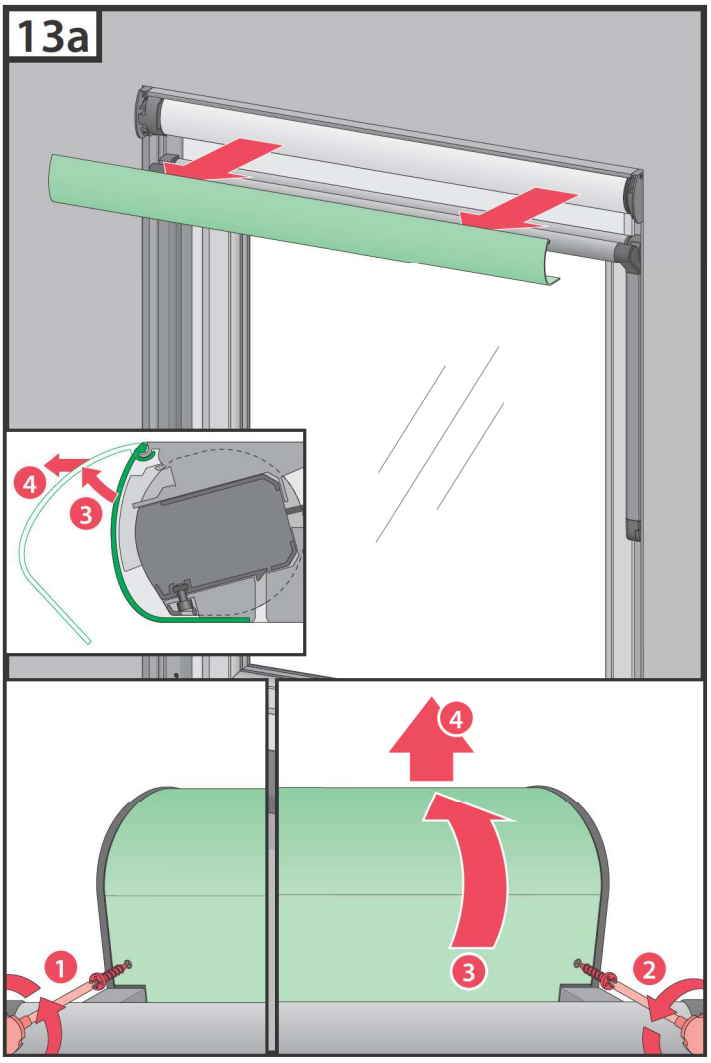
13a
4
3
4
3
1
2

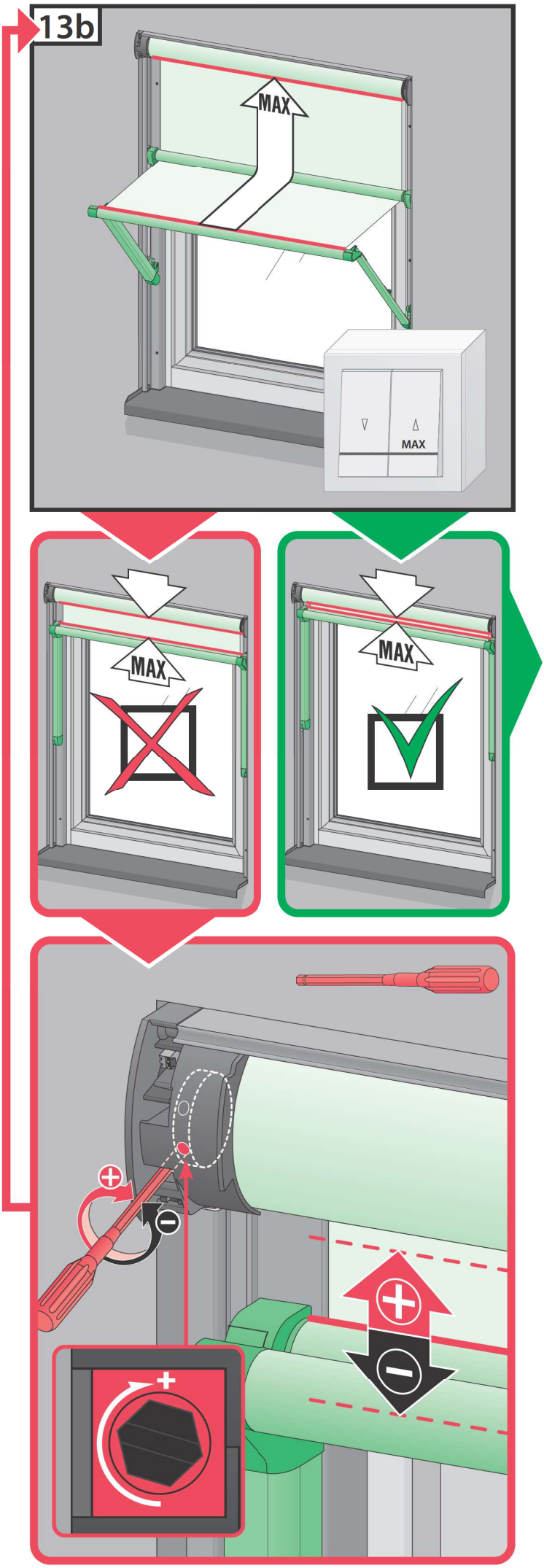
13b
MAX
MAX
MAX
MAX
+
+
−
+
−

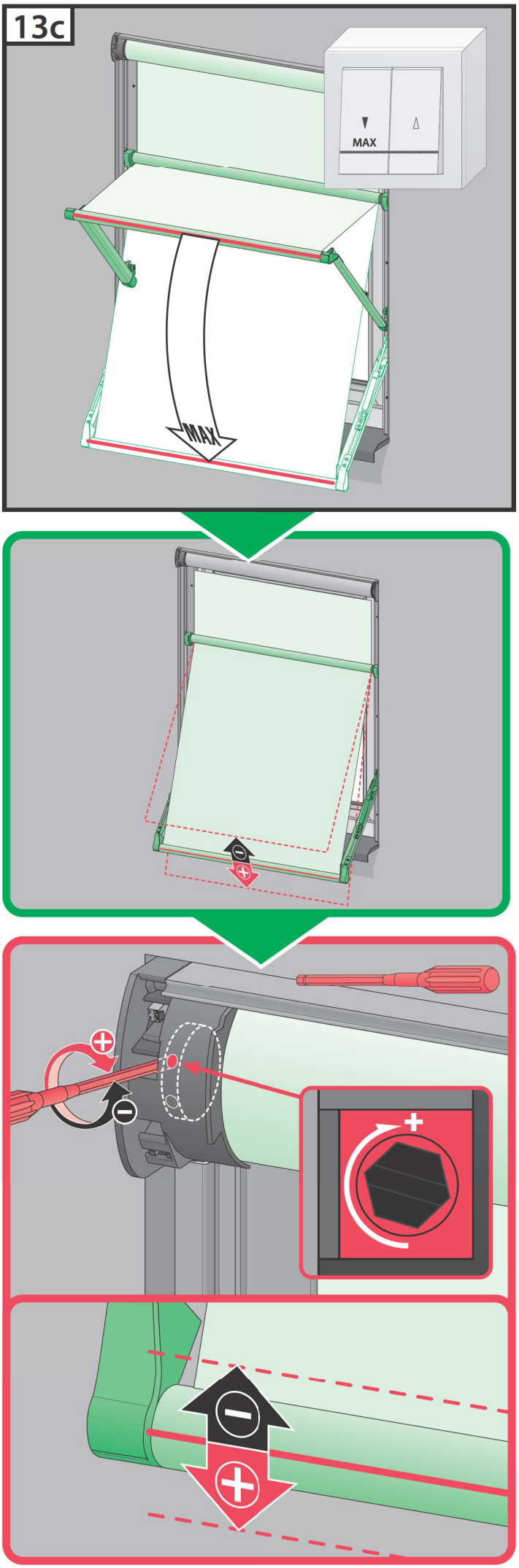
13c
MAX
MAX

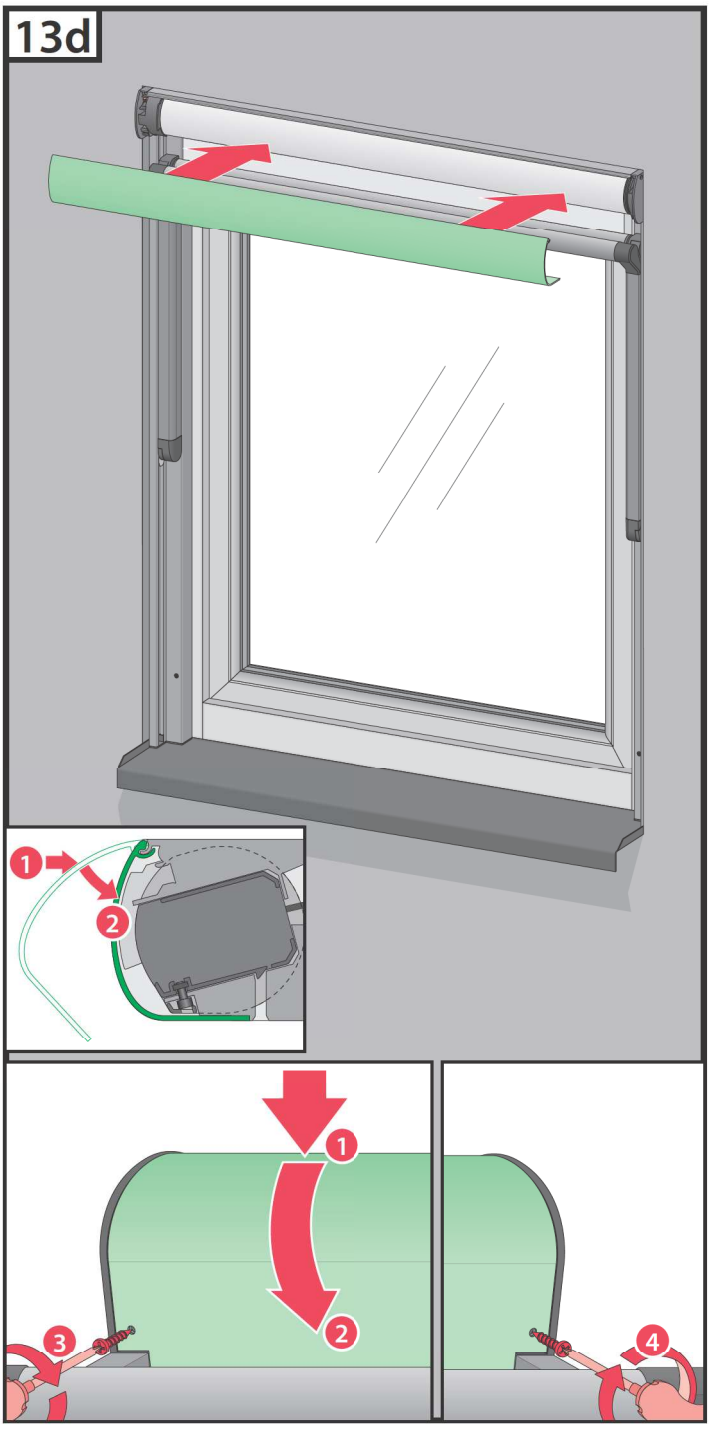
13d
1
2
1
2
3
4

CZ	Před montáží si pozorně přečtěte návod NC869 „ORIGINÁLNÍ NÁVOD 2/3 Pravidla pro instalaci a použití".
1a	Odmontujte boční vodicí lišty.
1b	Spojte boční vodicí lišty s kazetou markýzolety.
2a	Umístěte markýzoletu do okenního otvoru.
2b	Připojte markýzoletu k napájení.
2c	Zkontrolujte správnost montáže markýzolety.
3	Přišroubujte markýzoletu k oknu nebo k ostění.
4a	Nasaďte dříve demontované profily na vodicí lišty.
4b	Přišroubujte profily k vodicím lištám.
5	Vytáhněte trochu látku markýzolety.
6	Namontujte spodní lištu na ramena markýzolety.
7a, 7b	Namontujte napínací váleček.
8	Odstraňte zajišťovací provázek.
9	Spusťte dolů markýzoletu.
10a	Umístěte plynové písty do vodicích lišt.
10b	Zatlačte pojistné kolíky.
11	Zkontrolujte funkčnost markýzolety.
12	Nastavte polohu vyklápění spodní lišty pomocí blokád.
13	V případě potřeby proveďte regulaci koncových poloh markýzolety.

DE	Lesen Sie vor der Montage die Anweisungen NC869 „ORIGINALANLEITUNG 2/3 Montage- und Nutzungsregeln"
1a	Die seitlichen Führungsschienen demontieren.
1b	Die Seitenführungen mit der Kassette der Markisolette verbinden.
2a	Die Markisolette in die Fensteröffnung einbauen.
2b	Die Markisolette an die Stromversorgung anschließen.
2c	Den korrekten Einbau der Markisolette kontrollieren.
3	Die Markisolette am Fenster oder an der Leibung festschrauben.
4a	Die zuvor demontierten Profile ordnungsgemäß in die Führungsschienen einsetzen.
4b	Die Profile an den Führungsschienen festschrauben.
5	Den Stoff der Markisolette etwas absenken.
6	Die Unterleiste in die Ausfallarme der Markisolette montieren
7a, 7b	Das Leitrohr montieren.
8	Die Sicherungsschnur abschneiden.
9	Das Markisentuch herunterlassen.
10a	Die Gasfedern in die Führungsschienen einsetzen.
10b	Die Sicherungsstifte eindrücken.
11	Die Funktion der Markisolette überprüfen.
12	Mittels Verriegelungen den Kippwinkel der unteren Leiste exakt einstellen.
13	Bei Bedarf eine Justierung der Endstellungen der Markisolette durchführen.

EN	Before installation, it is compulsory to read the NC869 „ORIGINAL INSTRUCTIONS 2/3 Installation and user manual”.
1a	Remove the side guide rails.
1b	Connect the side guide rails with the awning cassette.
2a	Place the roll-up awning in the window opening.
2b	Connect the roll-up awning to the power supply.
2c	Check the roll-up awning for correct installation.
3	Screw the roll-up awning to the window or to the lining.
4a	Place the previously dismantled profiles in guide rails.
4b	Screw profiles to guide rails.
5	Lower slightly the roll-up awning fabric.
6	Install the bottom bar in the roll-up awning arms.
7a, 7b	Install the tube that makes the fabric deflect.
8	Cut off the safety string.
9	Roll down the roll-up awning fabric.
10a	Place gas springs in guide rails.
10b	Push in the safety mandrels.
11	Check the roll-up awning for correct operation.
12	Use the locks to set the bottom beam tilting moment.
13	If required, adjust the end positions of the roll-up awning.

PL	Przed montażem należy zapoznać się z treścią instrukcji NC869 „INSTRUKCJA ORYGINALNA 2/3 Zasady montażu i użytkowania”.
1a	Zdemontować prowadnice boczne.
1b	Połączyć prowadnice boczne z kasetą markizolety.
2a	Umieścić markizoletę w otworze okiennym.
2b	Podłączyć markizoletę do zasilania.
2c	Sprawdzić poprawność montażu markizolety.
3	Przykręcić markizoletę do okna lub do szpalety.
4a	Umieścić zdemontowane wcześniej profile w prowadnicach.
4b	Przykręcić profile do prowadnic.
5	Opuścić nieco tkaninę markizolety.
6	Zamontować belkę dolną w ramieniach markizolety.
7a, 7b	Zamontować rurę przewojową.
8	Odciąć sznurek zabezpieczający.
9	Opuścić tkaninę markizolety.
10a	Umieścić sprężyny gazowe w prowadnicach.
10b	Wcisnąć trzpienie zabezpieczające.
11	Sprawdzić działanie markizolety.
12	Za pomocą blokad ustawić moment odchylania belki dolnej.
13	W razie potrzeby przeprowadzić regulację pozycji krańcowych markizolety.

BG	Производителят и Продавач не носят отговорност за неспазване на съответните закони, строителни норми и изисквания за безопасност от потребителя на продукта, архитекта, монтажника или собственика на сграда.
CZ	Výrobce ani prodejce nenesou žádnou odpovědnost za nedodržení příslušných platných zákonů, stavebních předpisů a bezpečnostních požadavků uživatelem výrobku, architektem, montážníkem nebo vlastníkem budovy.
DE	Hersteller und Verkäufer übernehmen keine Haftung für Nichtbeachtung entsprechender Rechts- und Bauvorschriften sowie Sicherheitsanforderungen seitens Produktbenutzers, Architekten, Monteurs oder Gebäudebesitzers.
EE	Tootja ja jaemüüja ei vastuta toote kasutaja, arhitekti, paigaldaja või hoone omaniku poolt kehtivate seaduste, määruste ja ohutusnõuete mittejärgimise eest.
ES	El fabricante y el vendedor no tienen ninguna responsabilidad por el incumplimiento de la ley vigente, normas de construcción y exigencias de seguridad por parte del usuario del producto, arquitecto, instalador o el propietario del edificio.
FR	Le fabricant et le revendeur ne prend aucune responsabilité de ne pas respecter les lois applicables, les règlements sur les bâtiments et les exigences de sécurité par l'utilisateur du produit, l'architecte, l'installateur ou le propriétaire du bâtiment.
GB	Manufacturer and Seller shall bear no liability for failure to comply with the applicable laws, building codes and safety requirements by the user of the product, architect, fitter or owner of the building.
HU	A Gyártó és a Forgalmazó nem vállal semmiféle felelősséget a vonatkozó törvényi, építőipari és biztonsági előírások termékfelhasználó, építész, beépítőmester vagy épülettulajdonos általi be nem tartásáért.
IT	Il Produttore e il Rivenditore non potranno essere ritenuti responsabili per il mancato rispetto, da parte dell'utente del prodotto, del progettista, dell'installatore o del proprietario dell'edificio, delle leggi vigenti, nonché dei regolamenti edilizi e di quelli relativi alla sicurezza.
LT	Gamintojas ir pardavejas neprisiima jokios atsakomybės už tai, kad gaminio naudotojas, architektas, montuotojas ar pastato savininkas nesilaiko galiojančių įstatymų, taisyklių ir saugos reikalavimų.
LV	Ražotājs un mazumtirgotājs neuzņemas atbildību par likumu, noteikumu un drošības prasību neievērošanu no produkta lietotāja, arhitekta, uzstādītāja vai ēkas īpašnieka puses.
NL	De fabrikant en verkoper zijn niet aansprakelijk voor gevolgen bij het niet opvolgen van toepasselijke wetten, bouwbesluiten en veiligheidsvoorschriften door de gebruiker van het product, de architect, de installateur of de eigenaar van het gebouw.
PL	Producent i Sprzedawca nie ponosi żadnej odpowiedzialności za nieprzestrzeganie stosownych przepisów prawa, przepisów budowlanych i wymogów bezpieczeństwa przez użytkownika produktu, architekta, montażystę lub właściciela budynku.
PT	O fabricante e o vendedor não tem nenhuma responsabilidade pelo o não cumprimento da lei, códigos de construção e as exigências de segurança por parte do usuário do produto, arquiteto, instalador ou proprietário do edifício.
RO	Nici producătorul, nici distribuitorul nu îşi vor asuma niciun fel de răspundere pentru nerespectarea legilor în vigoare, a legilor din domeniul construcţiilor sau a măsurilor de siguranţă impuse utilizatorilor produsului, arhitecţilor, montatorilor sau proprietarilor clădirii.
RU	В случае несоблюдения архитектором, монтажником или владельцем здания строительных правил и норм безопасности ответственность с производителя и продавца снимается.
SI	Proizvajalec in prodajalec ne prevzemata odgovornosti za neupoštevanje ustreznih pravnih in gradbenih predpisov ter varnostnih zahtev s strani uporabnika izdelka, projektanta, montažerja ali lastnika objekta.
SK	Výrobca a predajca nenesú žiadnu zodpovednosť za nedodržanie príslušných ustanovení zákona, stavebných predpisov a bezpečnostných požiadaviek užívateľom výrobku, architektom, montérom alebo majiteľom objektu.