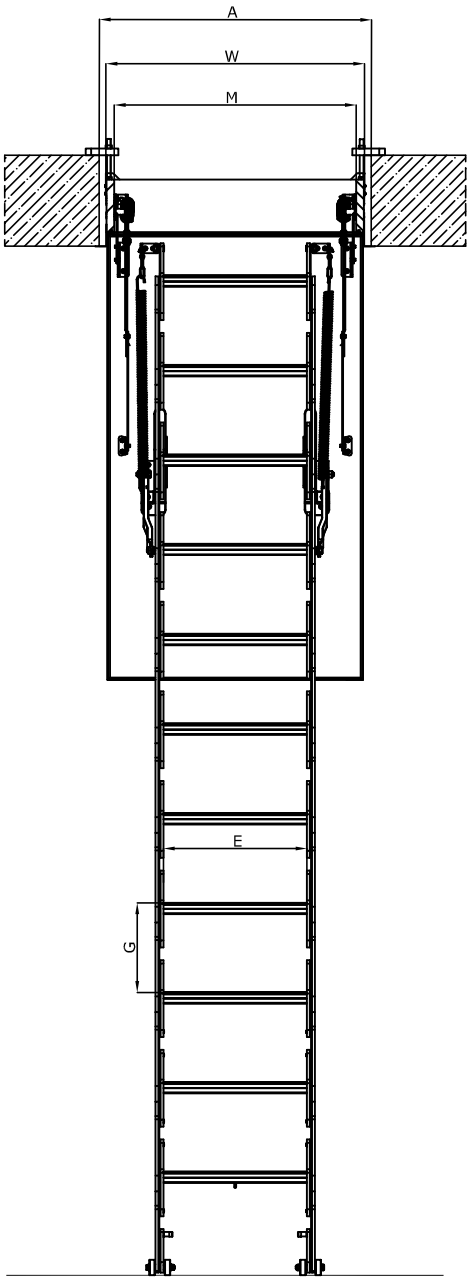

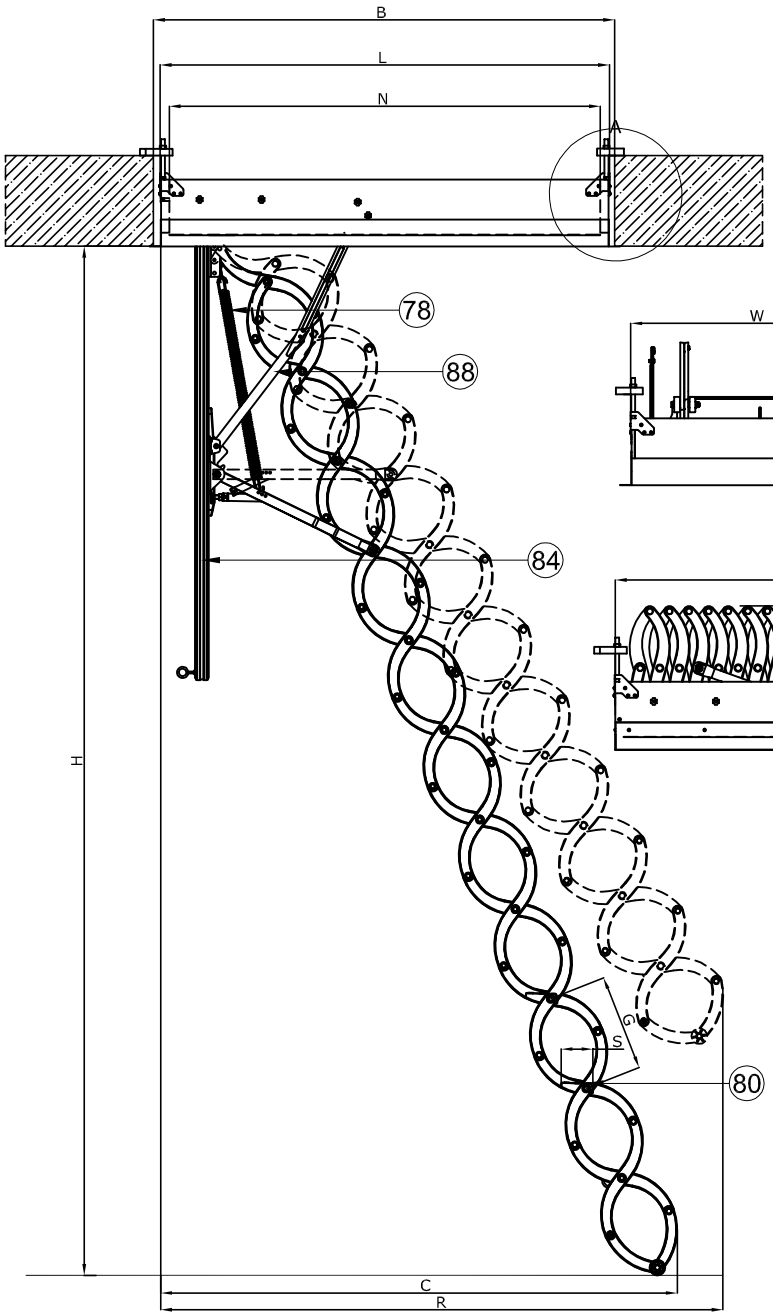

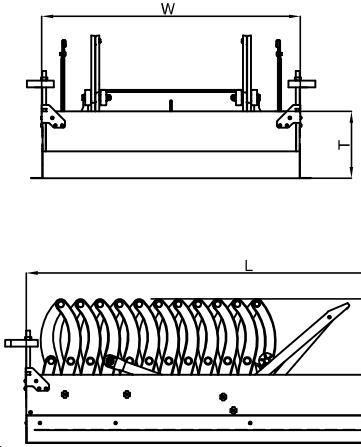

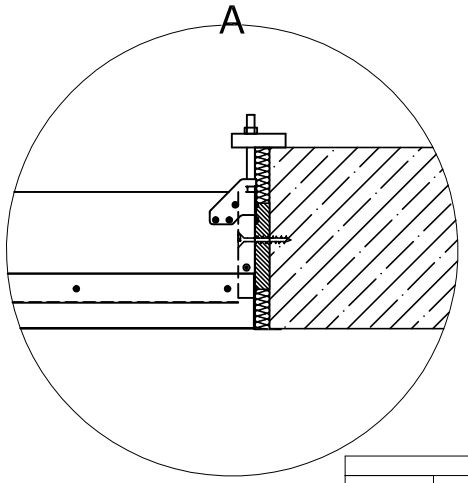

		50x...	60x...	70x...
E Lunghezza dei gradini	[cm]	26	30	38
S Profondità dei gradini	[cm]	8		
G Distanza tra i gradini	[cm]	25		
Il numero dei gradini standard		11		

	H Altezza di locale	**K** Altezza della scala chiusa	**R** Distanza in apertura della scala	**C** Distanza dopo l'apertura delle scale
	[cm]	[cm]	[cm]	[cm]
La scala più corta di un gradino	230	38,2	140	135
	240			131
La scala più lunga di un gradino	290		160	150
	300			145
La scala più lunga di due gradini	310		170	160
	320			156
	330			150

78-molla
80-grado
84-botola termoisolante
88-mensola laterale

LST - dimensioni caratteristiche

H Altezza di locale	**A** Larghezza del foro nel solaio	**B** Larghezza del foro nel solaio	**K** Altezza della scala chiusa	**R** Distanza in apertura della scala	**C** Distanza dopo l'apertura delle scale	**T** Altezza di cassonetto	**WxL** Dimensioni esterne del cassonetto	**MxN** Dimensioni interne del cassonetto
[cm]	[cm]	[cm]	[cm]	[cm]	[cm]	[cm]	[cm]	[cm]
250-280	51	80	38,2	150	146-134	18	51x79,4	36x74
	60	90					59x89,4	44x84
	60	120					59x119,4	44x114
	70	80					69x79,4	54x74
	70	120					69x119,4	54x114

FAKRO®

LST

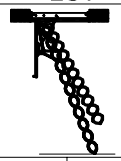

Disegno tecnico:
scala a forbice da soffitta LST

FORMATO:	SCALA:	DATA:
A4	1:20/1:10	11.2014

Attenzione! Il disegno riportato qui sotto ha puramente carattere informativo e dimostrativo e come tale non può costituire la base per la realizzazione. Tutte le dimensioni presentate sul disegno devono essere verificate in cantiere. Visto che il disegno è schematico la ditta FAKRO non assume la responsabilità dell'esecuzione reale nel montaggio sul tetto. Il disegno è di proprietà della ditta Fakro e senza un nostro consenso scritto non può essere pubblicato né usato pubblicamente.